令和8年度

河川整備（西洞谷川）工事

数　量　計　算　書

普通河川西洞谷川

高山市　朝日町西洞　地内

①函渠工数量総括表

1式当り

種　　別		規　　格	単位	数　　量	摘　　要
土工					
床堀り		標準	m^3	80	
埋戻し		種別C	m^3	11	
埋戻し		種別D	m^3	12	
残土処理			m^3	53	
撤去工					
AS舗装撤去			m^2	44	
AS舗装ガラ処理			m^3	2	
コンクリート取壊		既設護岸(無筋)	m^3	10	
コンクリート取壊		既設側溝(二次製品)	m^3	1	
函渠工					
ボックスカルバート		B2100×H1300×L2000	本	2.0	差筋は工場加工
ボックスカルバート		B2100×H1300×L1392,1808	本	1.0	差筋は工場加工
ボックスカルバート		B2100×H1300×L1806,1394	本	1.0	差筋は工場加工
コンクリート		24-8-25	m^3	1.2	
型　　枠			m^2	8.6	
敷モルタル		1：3	m^3	0.4	
基礎コンクリート		18-8-25	m^2	0.7	V=4.8m^3
基礎コン型枠			m^2	4.9	
鉄筋	D32・D29	SD345	t	-	
	D25～D16	〃	〃	0.29	
	D13	〃	〃	0.18	
	合　計		〃	0.47	
ｲﾝﾊﾞｰﾄｺﾝｸﾘｰﾄ		18-5-40	m^3	3.7	
ｲﾝﾊﾞｰﾄｺﾝｸﾘｰﾄ型枠			m^2	5.9	
基礎砕石		RC-40	m^2	20.6	
舗装工					
車道舗装(1)			m^2	16.3	
車道舗装(2)			m^2	22.5	A=11.64+10.88
排水構造物工					
復旧U型側溝		PU3-B30-H300	m	2.9	L=1.62+1.32
防護柵工					
防護柵工		B種	m	3.5	L=2.5+0.5+0.5
仮設工					
床堀り		土砂	m^3	22	
仮締切工 大型土のう			袋	16	
仮設迂回路		W=4.0m	m	30	

作業土工

1式当り

名　称	計　算　式	単位	数　量
床掘り 機械掘削 標準	別紙計算書より V　=　　=　79.5	m3	(80)
埋戻し 転圧有 1.0m≦W1＜4.0m 種別C	別紙計算書より V　=　　=　11.2	m3	(11)
埋戻し 転圧有 W1＜1.0m 種別D	別紙計算書より V　=　　=　12.3	m3	(12)
	埋戻し　転圧有 合計　=　23.5	m3	(24)
残土処理	V　=　79.5　-(　11.2　+　12.3　)/　0.9　　=　53.4	m3	(53)
撤去工			
AS舗装撤去	別紙計算書より A　=　　=　43.7	m2	(44)
ASガラ処理	V　=　43.7　×　0.04　　=　1.7	m3	(2)
コンクリート取壊			
既設護岸(無筋)	V　=　1.61　×　4.30　+　1.61　×　2.11　×　1/2 +　1.61　×　2.03　×　1/2　　=　10.3	m3	(10)
既設側溝(二次製品)	V　=　0.11　×　6.00　　=　0.7	m3	(1)

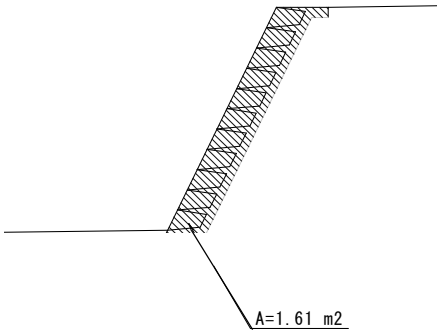

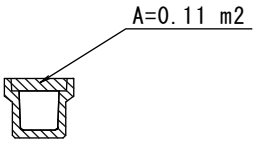

〈函渠工Ａ〉

作 業 土 工 計 算 書

測 点	距 離	床掘り 機械掘削 土砂 断面積	平均断面積	土 量	埋戻し 種別C 転圧有 断面積	平均断面積	土 量	摘 要
NO. 0+13.5	0.0	11.8	5.90	0.0	2.5	1.25	0.0	
NO. 0+16.5	3.0	11.4	11.60	34.8	2.3	2.40	7.2	
NO. 1	3.5	9.9	10.65	37.3	0.0	1.15	4.0	
NO. 1+0.75	0.75	9.9	9.90	7.4				
計	7.25			79.5			11.2	

〈函渠工Ａ〉

作 業 土 工 計 算 書

測 点	距 離	埋戻し 種別D 土砂			AS舗装撤去			摘 要
		断 面 積	平均断面積	土 量	延長	平均延長	面積	
NO. 0+13.5	0.0	1.2	0.60	0.0	6.1	3.05	0.0	
NO. 0+16.5	3.0	1.2	1.20	3.6	6.1	6.10	18.3	
NO. 1	3.5	2.6	1.90	6.7	5.9	6.00	21.0	
NO. 1+0.75	0.75	2.6	2.60	2.0	5.9	5.90	4.4	
計	7.25			12.3			43.7	

1. ボックスカルバート

B	×	H	×	L	規格	数量
2100	×	1300	×	2000	差筋	2 本
2100	×	1300	×	1392 1808	斜角 差筋	1 本
2100	×	1300	×	1806 1394	斜角 差筋	1 本

2. コンクリート　(24-8-25)

上流側胸壁

外側　1/2 × (0.270 ＋ 0.332) × 2.494 ＝ 0.751 m^2

内側　1/2 × (0.273 ＋ 0.335) × 2.494 ＝ 0.758 〃

1/2 × (0.751 ＋ 0.758) × 0.400 ＝ 0.3018 m^3

上流側左岸翼壁

外側

1/2 × (0.981 ＋ 1.633) × 0.473 ＝ 0.618 m^2

内側

1/2 × (1.003 ＋ 1.631) × 0.456 ＝ 0.601 m^2

1/2 × (0.618 ＋ 0.601) × 0.400 ＝ 0.2438 m^3

上流側右岸翼壁

外側

1/2 × (0.951 ＋ 1.694) × 0.537 ＝ 0.710 m^2

内側

1/2 × (0.927 ＋ 1.693) × 0.554 ＝ 0.726 m^2

1/2 × (0.710 ＋ 0.726) × 0.400 ＝ 0.2872 m^3

上流翼壁計（胸壁+左右翼壁）

0.3018 ＋ 0.2438 ＋ 0.2872 ＝ 0.833 m^3

下流側胸壁

外側　1/2 × (0.555 ＋ 0.506) × 2.495 ＝ 1.324 m^2

内側　1/2 × (0.559 ＋ 0.510) × 2.495 ＝ 1.334 〃

1/2 × (1.324 ＋ 1.334) × 0.300 ＝ 0.399 m^3

コンクリート合計

0.833 ＋ 0.399 ＝ 1.232 m^3

3.型　枠

上流側胸壁

外側面積		＝	0.751 m^2
内側面積		＝	0.758 〃
	胸壁計	＝	1.509 m^2

上流側左岸翼壁

外側面積		＝	0.618 m^2
内側面積		＝	0.601 〃
側　面　1/2 × (0.981 ＋ 1.003) × 0.400		＝	0.397 〃
1/2 × (0.796 ＋ 0.767) × 0.400		＝	0.313 〃
	左岸翼壁計	＝	1.929 m^2

上流側右岸翼壁

外側面積		＝	0.710 m^2
内側面積		＝	0.726 〃
側　面　1/2 × (0.951 ＋ 0.927) × 0.400		＝	0.376 〃
1/2 × (0.928 ＋ 0.957) × 0.400		＝	0.377 〃
	右岸翼壁計	＝	2.189 m^2

上流翼壁計（胸壁+左右翼壁）

1.509 ＋ 1.929 ＋ 2.189　＝　5.627 m^2

下流側胸壁

外側面積		＝	1.324 m^2
内側面積		＝	1.334 〃
側　面　1/2 × (0.555 ＋ 0.559) × 0.300		＝	0.167 〃
1/2 × (0.506 ＋ 0.510) × 0.300		＝	0.152 〃
	合計	＝	2.977 m^2

型枠合計

5.627 ＋ 2.977　＝　8.604 m^3

4.敷モルタル（1：3）

2.460 × 0.020 × 7.220　＝　0.355 m^3

5.基礎コンクリート（18-8-25）

2.660 × 0.250　＝　0.665 m^2

基礎コンクリート体積

0.665 × 7.220　＝　4.801 m^3

6.基礎コン型枠

0.665 × 2 ＋ 0.250 × 7.220 × 2　＝　4.940 m^2

7.鉄筋（SD345）
基礎コン鉄筋
　主鉄筋
　　7.220　×　13.0　×　2　×　1.560　／　1000　　＝　0.293 t
　　合計（D16）　＝　0.293 t
　配力筋
　　2.520　×　24.0　×　2　×　0.995　／　1000　　＝　0.120 t
　　合計（D13）　＝　0.120 t

(t)

	鉄筋質量			
	基礎コン	下流側翼壁	上流側翼壁	合計
D32	－	－	－	－
D29	－	－	－	
D25	－	－	－	0.293
D22	－	－	－	
D19	－	－	－	
D16	0.293	－	－	
D13	0.120	0.017	0.038	0.175
合計	0.413	0.017	0.038	0.468

8.インバートコンクリート　（18-5-40）

　断面積
　　2.100 × 0.500 － 1/2 × 0.200 × 0.200 × 2
　　－ 1/2 ×（ 1.528 ＋ 1.828 ）× 0.300　　＝　0.507 m^2

　体積
　　0.507 × 7.220　　＝　3.661 m^3

9.インバートコンクリート型枠
　断面型枠
　　0.507 × 2　　＝　1.014 m^2
　　0.300 × 1.118 × 7.220 × 2　　＝　4.843 〃
　　合　計　＝　5.857 m^2

10.基礎砕石（RC-40）
　　2.860 × 7.220　　＝　20.649 m^2

11.仮設工土工
　掘削
　　1.9 × 11.400　　＝　21.660 m^3

仮締切工　大型土のう
　　3.000 ＋ 10.000 ＋ 3.000　　＝　16 袋

12.仮設迂回路W=4.0m　敷砂利 C-40 t=100　　＝　30.00 m

構造物単位数量計算書

種　　別	復旧工	規　　格 細　　別	車道舗装（1）	10m²当り

名　　称	計　　算　　式	数　量
表層	A ＝　　＝　10.00 m²	10.0 m²
再生密粒度アスコン		

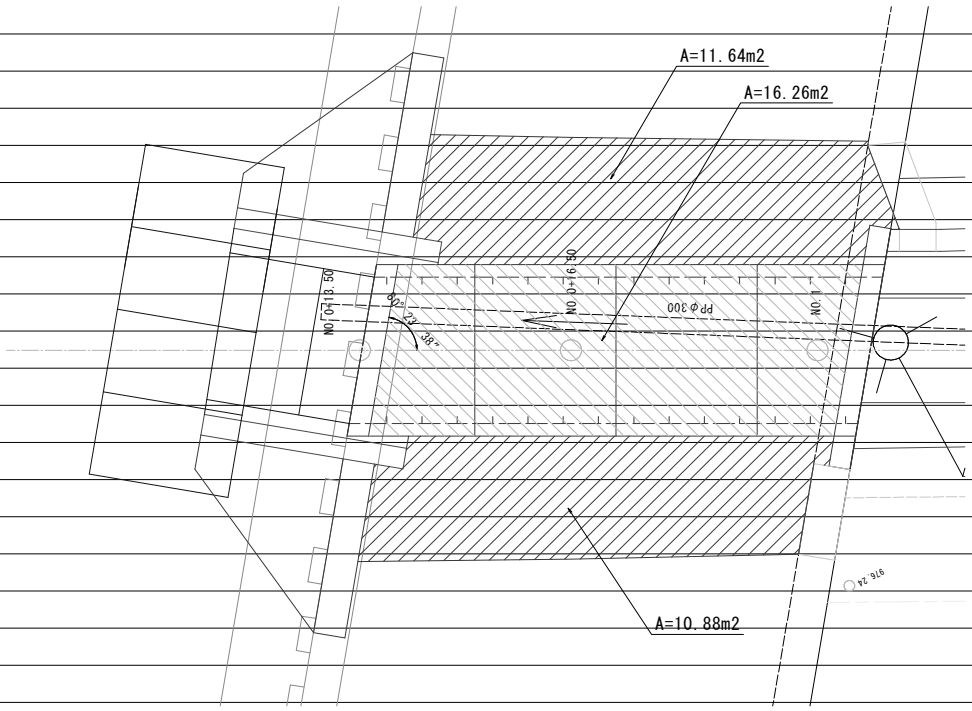

構造物単位数量計算書

種　　別	復旧工	規　　格 細　　別	車道舗装（2）	10m²当り

名　　称	計　　算　　式	数　量
表層	A ＝ ＝ 10.00 m²	10.0 m²
再生密粒度アスコン		
路盤	A ＝ ＝ 10.00 m²	10.0 m²
粒度調整砕石,M-30		
凍上抑制層,RC-40	A ＝ ＝ 10.00 m²	10.0 m²

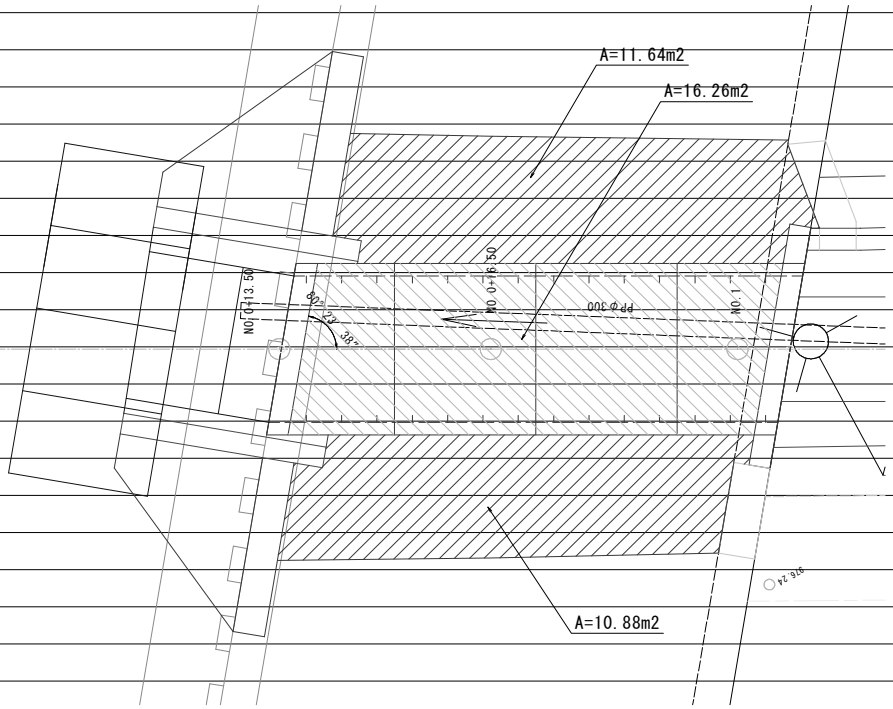

構造物単位数量計算書

種　　別	復旧工	規　　格 細　　別	天端保護工	10m当り

名　　称	計　　算　　式	数　量
側溝	N ＝ 10.00 ／ 2.00 ＝ 5.00	5.0 個
PU3-B300-H300		
均しコンクリート	V ＝ 0.06 × 10.00 ＝ 0.56	0.6 m3
18-8-40BB		
型枠	A ＝ 0.10 × 10.00 × 2.00 ＝ 2.00	2.0 ㎡
均し型枠		
蓋	N ＝ 10.00 ／ 0.50 ＝ 20.00	20.0 個
PC4-B300		

②縦溝工数量総括表

1式当り

種　　別	規　　格	単位	数　　量	摘　　要
機械掘削	土砂	m^3	3.6	縦溝工
床掘	標準	m^3	7.9	縦溝工
埋戻	標準	m^3	4.3	縦溝工
残土処分		m^3	6.7	縦溝工
機械掘削	土砂	m^3	6.0	取付工
床掘	標準	m^3	3.5	取付工
埋戻	標準	m^3	1.7	取付工
残土処分		m^3	7.6	取付工
溝部コンクリート	18-8-40BB W/C≦60%	m^3	1.0	①外側
型　　枠		m^2	6.5	①外側
均しコンクリート	18-8-40BB W/C≦60% t=100	m^3	0.02	①外側
均しコン型枠		m^2	0.1	①外側
溝部コンクリート	18-8-40BB W/C≦60%	m^3	3.6	②内側
型　　枠		m^2	10.6	②内側
均しコンクリート	18-8-40BB W/C≦60% t=100	m^3	0.1	②内側
ふとんかご	15×50×120×4 #8 GS-7	m	2.0	N=4枚
吸出防止材	t ＝10	m^2	14.0	
間詰コンクリート	18-8-40BB	m^3	0.2	縦溝工
小　口　止	18-8-40BB W/C≦60%	m^3	2.7	取付工
型　　枠		m^2	26.9	取付工
練ブロック積工	ブロック積(控え350)	m^2	14.2	取付工
裏 込 材	RC-40	m^3	5.7	取付工
天 端 工	18-8-40BB	m	5.1	取付工

名　称	算　　式	数　量
	縦溝工	
	標準	
機械掘削	V = 1.1 × 3.30 =	3.6 m^3
	標準	
床掘	V = 2.4 × 3.30 =	7.9 m^3
	標準	
埋戻	V = 1.3 × 3.30 =	4.3 m^3
残土処分	V = (3.6+7.9)-4.3/0.9 =	6.7 m^3
	取付工	
	標準	
機械掘削	V = 2.0 × (0.5+2.494)/2 × 2 =	6.0 m^3
	標準	
床掘	V = 2.0 × (0.5+1.235)/2 × 2 =	3.5 m^3
	標準	
埋戻	V = 1.1 × (0.5+1.0)/2 × 2 =	1.7 m^3
残土処分	V = (6.0+3.5)-1.7/0.9 =	7.6 m^3

名　称	算　　式	数　量
	縦溝工　　外側	1式当り
溝部コンクリート①-1	左岸	
18-5-40BB	V = (1/2 ×(0.793 ＋ 1.018)× 0.45	
	＋ 0.671 × 2.094)× 0.215 ＝	0.39 m^3
同上型枠	左岸	
	A= (1/2 ×(0.793 ＋ 1.018)× 0.45	
	＋ 0.671 × 2.094) +	
	(2.544 ＋ 1.994)× 1.118 × 0.215 ＝	2.90 m^2
溝部コンクリート①-2	右岸	
18-5-40BB	V = (1/2 ×(0.793 ＋ 1.018)× 0.45	
	＋ 0.671 × 2.094)× 0.355 ＝	0.64 m^3
同上型枠	右岸	
	A= (1/2 ×(0.793 ＋ 1.018)× 0.45	
	＋ 0.671 × 2.094) +	
	(2.544 ＋ 1.994)× 1.118 × 0.355 ＝	3.61 m^2
溝部コンクリート①	合計	
18-5-40BB	V = 0.39 ＋ 0.64 ＝	1.0 m^3
同上型枠	合計	
	A= 2.90 ＋ 3.61 ＝	6.5 m^2
均しコンクリート	V = 1/2 ×(0.347 ＋ 0.397)× 0.10	
18-8-40BB	×(0.355 ＋ 0.215) ＝	0.02 m^3
t=100		
均しコン型枠	A= 1/2 ×(0.347 ＋ 0.397)× 0.10	
	× 4.000 ＝	0.1 m^2

名　称	算　　式	数　量
	縦溝工　　内側	1式当り
溝部コンクリート② 18-5-40BB	V = (1/2 ×(0.731 ＋ 0.906)× 0.35 ＋ 0.559 × 0.20 ＋ 0.671 × 1.894)× 2.13 ＝	3.6 m^3
同上型枠	A= (2.444 ＋ 1.994)× 1.118 × 2.130 ＝	10.6 m^2
均しコンクリート 18-8-40BB t=100	V = 1/2 ×(0.347 ＋ 0.397)× 0.10)× 2.13 ＝	0.1 m^3
ふとんかご 15×50×120×4 #8 GS-7	L= 2.00 × 1 ＝ N= ＝	2.0 m 4 枚
吸出防止材 t=10	A= 0.50 × 2.00 × 2 ＋ 0.50 × 1.20 × 4 ＋ 2.00 × 1.20 × 4 ＝	14.0 m^2
間詰コンクリート 18-8-25BB	左岸 V = 1/2 ×(0.178 ＋ 0.032)× 0.89 ＝	0.1 m^3
	右岸 V = 1/2 ×(0.027 ＋ 0.172)× 0.96 ＝	0.1 m^3
	合計 V = 0.10 ＋ 0.10 ＝	0.2 m^3

名　称	算　　式	数　量
	取付工	1式当り
小口止	左岸	
18-8-40BB	V = 1/2 ×(0.860 ＋ 1.268)× 4.099	
W/C≦60%	× 0.300 ＝	1.31 m^3
同上型枠	左岸	
	A= 1/2 ×(0.860 ＋ 1.268)× 4.099	
	× 2.00 ＋ 4.099 × 1.118 ＝	13.31 m^2
小口止	右岸	
18-8-40BB	V = 1/2 ×(0.860 ＋ 1.277)× 4.166	
W/C≦60%	× 0.300 ＝	1.34 m^3
同上型枠	右岸	
	A= 1/2 ×(0.860 ＋ 1.277)× 4.166	
	× 2.00 ＋ 4.166 × 1.118 ＝	13.56 m^2
小口止	合計	
18-8-40BB	V = 1.31 ＋ 1.34 ＝	2.7 m^3
W/C≦60%		
同上型枠	合計	
	A= 13.31 ＋ 13.56 ＝	26.9 m^2
	練ブロック積工	
ブロック積(控え350)	左岸	
	A= 1/2 ×(2.525 ＋ 0.500)× 4.050	
	× 1.118 ＝	6.85 m^2
ブロック積(控え350)	右岸	
	A= 1/2 ×(2.610 ＋ 0.500)× 4.220	
	× 1.118 ＝	7.34 m^2
ブロック積(控え350)	合計	
	A= 6.85 ＋ 7.34 ＝	14.2 m^2

名　称	算　　式	数　量
裏込材(RC-40)	V = 1.900 × (0.5+2.494)/2 × 2 =	5.7 m^3
天端工	コンクリート(18-8-25BB) L= 2.525 + 2.610 =	5.14 m