市道日の出錦山線道路改良工事

岐阜県高山市江名子町地内

数量計算書

【 数 量 総 括 表 】

数　量　総　括　表

工　　種	種 別 ・ 細 別	規　　格	単位	数　量	摘　要
道路土工			式	1	
	掘削工 機械掘削(KCA)	土砂	m3	370	
	路体盛土工 路体盛土(BA1)	流用土	m3	920	
	作業土工 機械床掘(KEA)	土砂	m3	250	
	機械埋戻(KSA)	流用土	m3	190	
	法面整形工 法面整形(切土部)		m2	100	
	法面整形(盛土部)		m2	10	
	残土処理工 残土処理		m3	-490	
法 面 工			式	1	
	法面工		式	1	
	種子散布		m2	50	
カルバート工			式	1	
	ﾌﾟﾚｷｬｽﾄｶﾙﾊﾞｰﾄ工	BOX-B1000-H600	m	12	
	床版		式	1	
	1号取付工		式	1	
	2号取付工		式	1	
	3号取付工		式	1	
	敷張工		式	1	
	重力式擁壁		式	1	

数　量　総　括　表

工　種	種別・細別	規　格	単位	数　量	摘　要
排水構造物工			式	1	
作業土工					
	機械床掘(KEA)		m3	90	
	埋戻し		m3	57	
＜側溝工＞	PU1-B300-H300		m	2	
	PU3-B300-H300		m	237	
	PU3-B300-H500		m	1	
	PU3-B500-H500		m	29	
	BF-550		m	63	
	横断側溝B300-H300		m	9	
	縦溝工		m		
	張りコンクリート1		箇所	1	
	張りコンクリート2		箇所	1	
＜管渠工＞	台付管D600		m	11	
＜集水桝･マンホール工＞	集水桝		箇所	10	

数　量　総　括　表

工　種	種別・細別	規　格	単位	数　量	摘　要
舗装工			式	1	
<車道舗装>	表層工	再生密粒度As13F t=5cm	m2	557	
	路盤工	再生ｸﾗｯｼｬｰﾗﾝ M-30 t=10cm	m2	558	
	凍上抑制層	再生ｸﾗｯｼｬｰﾗﾝRC-40 t=16cm	m2	562	
<取付道路舗装>	表層工	再生密粒度As13F t=5cm	m2	25	
	路盤工	再生ｸﾗｯｼｬｰﾗﾝ M-30 t=10cm	m2	24	
<張コンクリート>	コンクリート	18-8-25BB	m3	3	
区画線工			式	1	
	白実線	溶融式 W=15cm	m	119	
	白破線	溶融式 W=15cm	m		
	白線	溶融式 W=45cm	m	4	
	矢印・記号・文字	溶融式 W=15cm	m	13	

数　量　総　括　表

工　種	種別・細別	規　格	単位	数　量	摘　要
雑工			式	1	
	舗装工		式	1	
	水路工		式	1	
	街路灯		基	1	
仮設工			式	1	
	水替工		式	1	N=1箇所
	交通管理工		式	1	42日×2人 84人
構造物取壊し及び撤去工			式	1.0	
＜取壊工＞	ｺﾝｸﾘｰﾄ構造物取壊し	無筋構造物	m3	34	
		鉄筋構造物	m3	26	
		Co版切断	m	17	
		塩ビ管撤去	m	7	
		As版切断	m	19	
	舗装版破砕	ｱｽﾌｧﾙﾄ舗装版 t= 5cm	m2	311	
＜運搬処理工＞	殻運搬処理	Co無筋	m3	16	
		石積殻	m3	18	
		Co有筋	m3	26	
		ｱｽﾌｧﾙﾄ殻	m3	16	

【 土　　工 】

道路土工数量計算書

1式当り

名　　称	規　　格	単位	数　量	摘　要
掘削工 機械掘削(KCA)	土砂	m3	370	
路体盛土工 路体盛土(BA1)	流用土	m3	920	
作業土工 機械床掘(KEA)	土砂	m3	250	
機械埋戻(KSA)	流用土	m3	190	
法面整形工 法面整形(切土部)		m2	100	
法面整形(盛土部)		m2	10	
残土処理工 残土処理		m3	(490)	

道路土工数量計算書

1式当り

名　称	数　式　及　び　略　図			単位	数　量
掘削工 機械掘削(KCA)	別紙 道路土工数量計算調書より				
片切 ｵｰﾌﾟﾝ	V =	＝	207.4		
	V = 165.40+0.00	＝	165.4		
		計	372.8	m3	370
路体盛土工 路体盛土(BA1) 流用土	別紙 道路土工数量計算調書より				
	V = W＜2.5	＝	10.0		
	2.5≦W＜4.0	＝	0.0		
	W≧4.0	＝	911.2		
		計	921.2	m3	920
作業土工 機械床掘(KEA) 土砂	別紙 道路土工数量計算調書より				
	V1= 82.60+0.00	＝	82.6		
	別紙 排水構造物工数量計算書より				
	V2=	＝	89.7		
	別紙 ｶﾙﾊﾞｰﾄ工数量計算書より				
	V3=		79.0		
	計	＝	251.3	m3	250

道路土工数量計算書

1式当り

名　称	数　式　及　び　略　図			単位	数　量
機械埋戻(KSA) 流用土	別紙 道路土工数量計算調書より				
	V1= 74.20+0.00	＝	74.2		
	別紙 排水構造物工数量計算書より				
	V2=	＝	57.0		
	別紙 ｶﾙﾊﾞｰﾄ工数量計算書より				
	V3=		59.9		
	計	＝	191.1	m3	190
法面整形工					
	別紙 道路土工数量計算調書より				
法面整形(切土部)	A = 48.90+47.20	＝	96.1	m2	100
法面整形(盛土部)	A = 0.00+14.00	＝	14.0	m2	10
残土処理工 残土処理	V = (372.80+251.26)−(921.15+191.08)×1/0.9	＝	−488.2	m3	−490

土量計算書

掘削(土砂)片切						掘削(土砂)オープン											
測　点	距離(m)	断面積(m2)	平均断面積(m2)	土量(m3)	摘　要	測　点	距離(m)	断面積(m2)	平均断面積(m2)	土量(m3)	摘　要	測　点	距離(m)	断面積(m2)	平均断面積(m2)	土量(m3)	摘　要
設計NO.0+15.364		0.6				設計NO.0+15.364											
設計NO.1+0.396	5.0		0.30	1.5		設計NO.1+0.396	5.0	1.9	0.95	4.8							
設計NO.1+2.119	1.7					設計NO.1+2.119	1.7	4.0	2.95	5.0							
設計NO.1+9.840	8.0	1.3	0.65	5.2		設計NO.1+9.840	8.0		2.00	16.0							
設計NO.1+19.345	9.5	1.8	1.55	14.7		設計NO.1+19.345	9.5										
設計NO.2+0.134	0.8	1.8	1.80	1.4		設計NO.2+0.134	0.8										
設計NO.3+0.090	20.0	1.4	1.60	32.0		設計NO.3+0.090	20.0										
設計NO.3+11.411	11.3	1.7	1.55	17.5		設計NO.3+11.411	11.3										
設計NO.4+0.323	8.7	7.3	4.50	39.2		設計NO.4+0.323	8.7										
設計NO.4+18.688	17.7		3.65	64.6		設計NO.4+18.688	17.7	5.0	2.50	44.3							
設計NO.5+0.945	2.3					設計NO.5+0.945	2.3	5.7	5.35	12.3							
設計NO.6+0.460	20.0					設計NO.6+0.460	20.0	1.3	3.50	70.0							
設計NO.6+19.927	20.0	1.6	0.80	16.0		設計NO.6+19.927	20.0		0.65	13.0							
設計NO.7+4.465	4.7	1.4	1.50	7.1		設計NO.7+4.465	4.7										
設計NO.7+7.552	3.1	1.4	1.40	4.3	NO.7+4.465準用	設計NO.7+7.552	3.1										
設計EP	5.5		0.70	3.9		設計EP	5.5										
計	138.30			207.4		計	138.30			165.4		計					

土量計算書 （連絡道路）

掘削(土砂)片切						掘削(土砂)ｵｰﾌﾟﾝ											
測　点	距離(m)	断面積(m2)	平均断面積(m2)	土量(m3)	摘　要	測　点	距離(m)	断面積(m2)	平均断面積(m2)	土量(m3)	摘　要	測　点	距離(m)	断面積(m2)	平均断面積(m2)	土量(m3)	摘　要
						No.30+2.500		2.8			No.31準用						
						No.30+18.950	16.5	2.8	2.80	46.2	No.31準用						
						No.31+0.000	1.0	2.8	2.80	2.8							
						No.31+2.833	2.8	3.3	3.05	8.5							
						No.32+0.000	17.2	3.3	3.30	56.8							
						No.32+0.707	0.7	3.3	3.30	2.3	No.32準用						
計						計	38.20					計					

土量計算書

路体盛土工　W＜2.5						路体盛土工　2.5≦W＜4.0						路体盛土工　W≧4.0					
測　点	距離(m)	断面積(m2)	平均断面積(m2)	土量(m3)	摘　要	測　点	距離(m)	断面積(m2)	平均断面積(m2)	土量(m3)	摘　要	測　点	距離(m)	断面積(m2)	平均断面積(m2)	土量(m3)	摘　要
設計NO.0+15.364																	
設計NO.1+0.396	5.0	0.9	0.45	2.3													
設計NO.1+2.119	1.7		0.45	0.8													
設計NO.1+9.840	8.0	0.1	0.05	0.4													
設計NO.1+19.345	9.5		0.05	0.5													
設計NO.2+0.134	0.8																
設計NO.3+0.090	20.0																
設計NO.3+11.411	11.3																
設計NO.4+0.323	8.7											設計NO.4+0.323	8.7	18.3	9.15	79.61	
設計NO.4+18.688	17.7											設計NO.4+18.688	17.7	28.0	23.15	409.76	
設計NO.5+0.945	2.3											設計NO.5+0.945	2.3	29.2	28.60	65.78	
設計NO.6+0.460	20.0	0.3	0.15	3.0								設計NO.6+0.460	20.0	6.4	17.80	356.00	
設計NO.6+19.927	20.0		0.15	3.0											3.20		
設計NO.7+4.465	4.7																
設計NO.7+7.552	3.1																
設計EP	5.5																
計	138.30			10.0		計						計	48.70			911.15	

土量計算書

作業土工　床掘(土砂)					
測　点	距離(m)	断面積(m2)	平均断面積(m2)	土量(m3)	摘　要
設計NO.0+15.364					
設計NO.1+0.396	5.0	0.4			
設計NO.1+2.119	1.7	0.6	0.50	0.9	
設計NO.1+9.840	8.0	0.7	0.65	5.2	
設計NO.1+19.345	9.5	0.8	0.75	7.1	
設計NO.2+0.134	0.8	0.7	0.75	0.6	
設計NO.3+0.090	20.0	0.8	0.75	15.0	
設計NO.3+11.411	11.3	0.7	0.75	8.5	
設計NO.4+0.323	8.7	0.7	0.70	6.1	
設計NO.4+18.688	17.7	0.7	0.70	12.4	
設計NO.5+0.945	2.3	0.7	0.70	1.6	
設計NO.6+0.460	20.0	0.5	0.60	12.0	
設計NO.6+19.927	20.0	0.4	0.45	9.0	
設計NO.7+4.465	4.7	0.4	0.40	1.9	
設計NO.7+7.552	3.1	0.4	0.40	1.2	NO.7+4.465準用
設計EP	5.5		0.20	1.1	
計	138.3			82.6	

作業土工　埋戻					
測　点	距離(m)	断面積(m2)	平均断面積(m2)	土量(m3)	摘　要
設計NO.0+15.364					
設計NO.1+0.396	5.0	0.4			
設計NO.1+2.119	1.7	0.5	0.45	0.8	
設計NO.1+9.840	8.0	0.6	0.55	4.4	
設計NO.1+19.345	9.5	0.8	0.70	6.7	
設計NO.2+0.134	0.8	0.6	0.70	0.6	
設計NO.3+0.090	20.0	0.7	0.65	13.0	
設計NO.3+11.411	11.3	0.6	0.65	7.3	
設計NO.4+0.323	8.7	0.6	0.60	5.2	
設計NO.4+18.688	17.7	0.6	0.60	10.6	
設計NO.5+0.945	2.3	0.6	0.60	1.4	
設計NO.6+0.460	20.0	0.5	0.55	11.0	
設計NO.6+19.927	20.0	0.4	0.45	9.0	
設計NO.7+4.465	4.7	0.4	0.40	1.9	
設計NO.7+7.552	3.1	0.4	0.40	1.2	NO.7+4.465準用
設計EP	5.5		0.20	1.1	
計	138.3			74.2	

測　点	距離(m)	断面積(m2)	平均断面積(m2)	土量(m3)	摘　要
計					

土量計算書(連絡道路)

作業土工　床掘(土砂)						作業土工　埋戻											
測　点	距離(m)	断面積(m2)	平均断面積(m2)	土量(m3)	摘　要	測　点	距離(m)	断面積(m2)	平均断面積(m2)	土量(m3)	摘　要	測　点	距離(m)	断面積(m2)	平均断面積(m2)	土量(m3)	摘　要
No.30+2.500		0.8			No.31準用	No.30+2.500		0.7			No.31準用						
No.30+18.950	16.5	0.8	0.80	13.2	No.31準用	No.30+18.950	16.5	0.7	0.70	11.6	No.31準用						
No.31+0.000	1.0	0.8	0.80	0.8		No.31+0.000	1.0	0.7	0.70	0.7							
No.31+2.833	2.8	0.7	0.75	2.1		No.31+2.833	2.8	0.6	0.65	1.8							
No.32+0.000	17.2	0.7	0.70	12.0		No.32+0.000	17.2	0.6	0.60	10.3							
No.32+0.707	0.7	0.7	0.70	0.5	No.32準用	No.32+0.707	0.7	0.6	0.60	0.4	No.32準用						
計	38.20					計	38.20					計					

土量計算書

切土法面整形　CL　左						切土法面整形　CL　右											
測　点	距離(m)	法長(m)	平均法長(m)	法面積(m2)	摘　要	測　点	距離(m)	法長(m)	平均法長(m)	法面積(m2)	摘　要	測　点	距離(m)	法長(m)	平均法長(m)	法面積(m2)	摘　要
設計NO.0+15.364						設計NO.0+15.364											
設計NO.1+0.396	5.0					設計NO.1+0.396	5.0										
設計NO.1+2.119	1.7					設計NO.1+2.119	1.7										
設計NO.1+9.840	8.0					設計NO.1+9.840	8.0										
設計NO.1+19.345	9.5					設計NO.1+19.345	9.5										
設計NO.2+0.134	0.8					設計NO.2+0.134	0.8										
設計NO.3+0.090	20.0					設計NO.3+0.090	20.0										
設計NO.3+11.411	11.3	0.4	0.20	2.3		設計NO.3+11.411	11.3										
設計NO.4+0.323	8.7	3.4	1.90	16.5		設計NO.4+0.323	8.7	0.6	0.30	2.6							
設計NO.4+18.688	17.7		1.70	30.1		設計NO.4+18.688	17.7	1.3	0.95	16.8							
設計NO.5+0.945	2.3					設計NO.5+0.945	2.3	1.1	1.20	2.8							
設計NO.6+0.460	20.0					設計NO.6+0.460	20.0	0.7	0.90	18.0							
設計NO.6+19.927	20.0					設計NO.6+19.927	20.0		0.35	7.0							
設計NO.7+4.465	4.7					設計NO.7+4.465	4.7										
設計NO.7+7.552	3.1					設計NO.7+7.552	3.1										
設計EP	5.5					設計EP	5.5										
計	138.3			48.9		計	138.3			47.2		計					

土量計算書

盛土法面整形 BL 左						盛土法面整形 BL 右											
測 点	距離(m)	法長(m)	平均法長(m)	法面積(m2)	摘 要	測 点	距離(m)	法長(m)	平均法長(m)	法面積(m2)	摘 要	測 点	距離(m)	法長(m)	平均法長(m)	法面積(m2)	摘 要
設計NO.0+15.364						設計NO.0+15.364											
設計NO.1+0.396	5.0					設計NO.1+0.396	5.0										
設計NO.1+2.119	1.7					設計NO.1+2.119	1.7										
設計NO.1+9.840	8.0					設計NO.1+9.840	8.0										
設計NO.1+19.345	9.5					設計NO.1+19.345	9.5										
設計NO.2+0.134	0.8					設計NO.2+0.134	0.8										
設計NO.3+0.090	20.0					設計NO.3+0.090	20.0										
設計NO.3+11.411	11.3					設計NO.3+11.411	11.3										
設計NO.4+0.323	8.7					設計NO.4+0.323	8.7										
設計NO.4+18.688	17.7					設計NO.4+18.688	17.7										
設計NO.5+0.945	2.3					設計NO.5+0.945	2.3										
設計NO.6+0.460	20.0					設計NO.6+0.460	20.0	0.7	0.35	7.0							
設計NO.6+19.927	20.0					設計NO.6+19.927	20.0		0.35	7.0							
設計NO.7+4.465	4.7					設計NO.7+4.465	4.7										
設計NO.7+7.552	3.1					設計NO.7+7.552	3.1										
設計EP	5.5					設計EP	5.5										
計	138.3					計	138.3			14.0		計					

土量計算書(連絡道路)

切土法面整形　CL　左						切土法面整形　CL　右											
測　点	距離(m)	法長(m)	平均法長(m)	法面積(m2)	摘　要	測　点	距離(m)	法長(m)	平均法長(m)	法面積(m2)	摘　要	測　点	距離(m)	法長(m)	平均法長(m)	法面積(m2)	摘　要
No.30+2.500		0.3			No.31準用	No.30+2.500		0.4			No.31準用						
No.30+18.950	16.5	0.3	0.30	5.0	No.31準用	No.30+18.950	16.5	0.4	0.40	6.6	No.31準用						
No.31+0.000	1.0	0.3	0.30	0.3		No.31+0.000	1.0	0.4	0.40	0.4							
No.31+2.833	2.8	0.3	0.30	0.8		No.31+2.833	2.8	0.6	0.50	1.4							
No.32+0.000	17.2		0.15	2.6		No.32+0.000	17.2		0.30	5.2							
No.32+0.707	0.7					No.32+0.707	0.7										
計	38.2					計	38.2					計					

土量計算書(連絡道路)

盛土法面整形 BL 左						盛土法面整形 BL 右											
測 点	距離(m)	法長(m)	平均法長(m)	法面積(m2)	摘 要	測 点	距離(m)	法長(m)	平均法長(m)	法面積(m2)	摘 要	測 点	距離(m)	法長(m)	平均法長(m)	法面積(m2)	摘 要
No.30+2.500						No.30+2.500											
No.30+18.950	16.5					No.30+18.950	16.5										
No.31+0.000	1.0					No.31+0.000	1.0										
No.31+2.833	2.8					No.31+2.833	2.8										
No.32+0.000	17.2	0.3	0.15	2.6		No.32+0.000	17.2	3.1	1.55	26.7							
No.32+0.707	0.7	0.3	0.30	0.2	No.32準用	No.32+0.707	0.7	3.1	3.10	2.2	No.32準用						
計	38.2					計	38.2					計					

【 法　面　工 】

法　面　工

1式当り

名　　称	規　　格	単位	数　量	摘　要
法面工		式	1	
種子散布		m2	50	

法　面　工

1式当り

名　称	数　式　及　び　略　図			単位	数　量
法面工 種子散布	切土部				
	右 1/2×1.053×0.869	=	0.00		
	1/2×(3.039+3.146)×1/2×(0.869+0.616)	=	0.00		
	1/2×(3.877+3.548)×1/2×(0.616+0.050)	=	0.00		
	1/2×0.420×0.050	=	0.00		
			0.00		
	左 1/2×1.706×2.720	=	2.32		
	1/2×(2.72+3.40)×0.437	=	1.34		
	1/2×(4.535+4.331)×1/2×(3.40+3.105)	=	14.42		
	1/2×(4.384+3.870)×1/2×(3.105+1.747)	=	10.01		
	1/2×1.654×1.747	=	1.44		
			29.53		
	右 1/2×0.639×1.300	=	0.00		
	1/2×(1.396+1.401)×1/2×(1.300+1.179)	=	0.00		
	1/2×14.800×1.179	=	0.00		
			0.00		
	取付 1/2×5.721×0.273	=	0.54		
	1/2×(17.838+17.691)×1/2×(0.273+0.203)	=	0.00		
	1/2×7.878×0.203	=	0.00		
		=	0.54		
	切土部合計		30.07		

法　面　工

1式当り

名　称	数　式　及　び　略　図			単位	数　量
法面工 種子散布	盛土部				
	右 1/2×4.929×2.136	=	0.00		
	1/2×(5.345+5.072)×1/2×(2.136+2.462)	=	0.00		
	1/2×1.809×2.462	=	0.00		
			0.00		
	右 1/2×6.595×0.883	=	0.00		
	0.726×1/2×(0.883+0.855)	=	0.00		
	1/2×(0.855+5.832)×0.481	=	0.00		
	1/2×(1.979+1.978)×5.840	=	0.00		
	1/2×4.897×5.840	=	0.00		
			0.00		
	右 1/2×1.533×0.758	=	0.58		
	1/2×(7.081+7.431)×1/2×(0.758+1.630)	=	8.66		
	1/2×(1.827+1.918)×1/2×(1.630+1.856)	=	3.26		
	1/2×(3.870+4.077)×1/2×(1.856+2.683)	=	9.02		
	1/2×1.544×2.683	=	2.07		
			23.59		
	取付 1/2×6.147×3.561	=	0.00		
	1/2×(21.520+23.042)×1/2×(3.561+3.380)	=	0.00		
			0.00		
	取付 1/2×10.380×0.402	=	0.00		
	盛土部合計		23.59		
	切土部＋盛土部				
	30.07+23.59	=	53.66	m2	50

【 カルバートエ 】

カルバート工

1式当り

名　　称	規　　格	単位	数　量	摘　要
作業土工		式	1	
機械床掘(KEA)		m3	80	
埋戻し		m3	60	
ﾌﾟﾚｷｬｽﾄｶﾙﾊﾞｰﾄ工		式	1	
函渠工	BOX-B1000-H600	m	12	
床版		式	1	
1号取付工		式	1	
2号取付工		式	1	
3号取付工		式	1	
敷張工		式	1	
重力式擁壁		式	1	

カルバート工

1式当り

名　称	数　式　及　び　略　図			単位	数　量
作業土工 機械床掘(KEA)	V= 65.8 × 12.0/10	＝	78.96	m3	80.0
埋戻し	V= 49.9 × 12.0/10	＝	59.88	m3	60.0

延　長　調　書

函　渠　工　BOX-B1000-H600		
		〈m〉
区　間	左　右	数　量
NO.0+11.58　～　NO.1+11.31	右	12.0
計		12.0

1　号　取　付　工		
		〈式〉
区　間	左　右	数　量
設計NO.0+17.0付近	左	1
計		

2　号　取　付　工		
		〈式〉
区　間	左　右	数　量
設計NO.1付近	右	1
計		1

床　版		
		〈式〉
区　間	左　右	数　量
設計NO.0+17.0付近	左	1
計		1

3　号　取　付　工		
		〈式〉
区　間	左　右	数　量
設計NO.1付近	右	1
計		1

敷　張　工		
		〈式〉
区　間	左　右	数　量
設計NO.1付近	右	1
計		1

延　長　調　書

重　力　式　擁　壁 〈式〉		
区　間	左　右	数　量
設計NO.1付近	右	1
計		1

区　間	左　右	数　量
計		

区　間	左　右	数　量
計		0

区　間	左　右	数　量
計		0

区　間	左　右	数　量
計		0

区　間	左　右	数　量
計		0

函渠工

10m当り

名　　称	規　　格	単位	数　量	摘　要
ボックスカルバート	T-25 B1000-H600	m	10.0	5.0個/10m
敷ﾓﾙﾀﾙ	1:3BB	m3	0.25	
プレキャスト基礎板		枚	5.0	2m,2枚、3m,2枚
基礎材	RC-40	m2	16.6	
基面整正		m2	16.6	
		0.000		
床堀		m3	65.8	
埋戻し		m3	49.9	
残土処理		m3	10.4	

函渠工　　10m当り

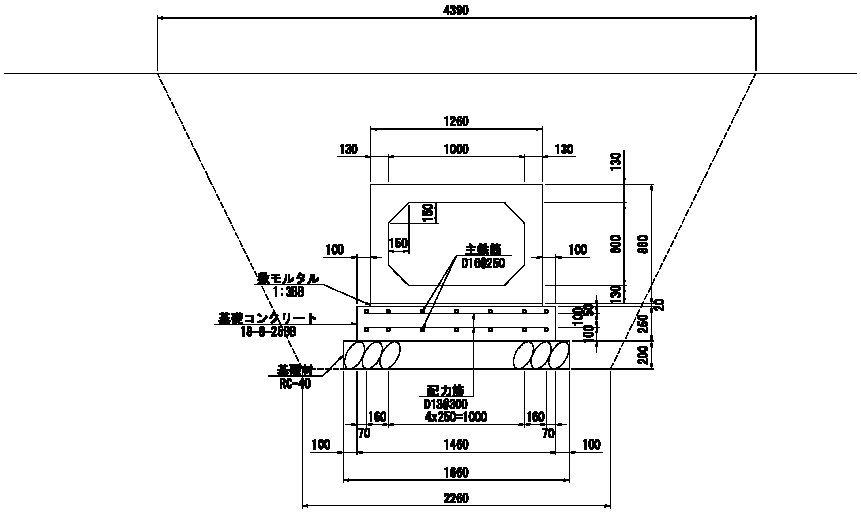

名　称	数　式			単位	数　量
ボックスカルバート T-25 B1000-H600	L =	=	10.000	m	10.0
	N = 10.0÷2.0	=	5.000	個	5.0
敷モルタル 1:3BB	V = 1.26×0.02×10.0	=	0.252	m3	0.25
プレキャスト基礎板	A = L=2000 2枚、L=3000 2枚	=	4.00	枚	4.0
基礎材 RC-40	A = 1.66×10.0	=	16.60	m2	16.6
基面整正	A = 1.66×10.0	=	16.60	m2	16.6
床堀	V= (2.26+4.39)/2×1.98×10.0	=	65.8	m3	65.8
埋戻し	A1= (0.86+0.02)×1.26	=	1.11		
	A2= 0.10×1.46	=	0.15		
	A3= 0.20×1.66	=	0.33		
	V = 65.80-(1.11+0.15+0.33)×10.0	=	49.90	m3	49.9
残土処理	V= 65.8-(49.9/0.9)	=	10.36	m3	10.4

床版

床版(T-25 B1310/830xt200)

1箇所当り

名　　称	規　　格	単位	数　量	摘　要
床版	T-25 B1310/830xt200xL1000	枚	1	
床版部固定用穴	Φ50	箇所	4	
地覆工		箇所	1	

床版　床版(T-25 B1310/830xt200)	1箇所当り

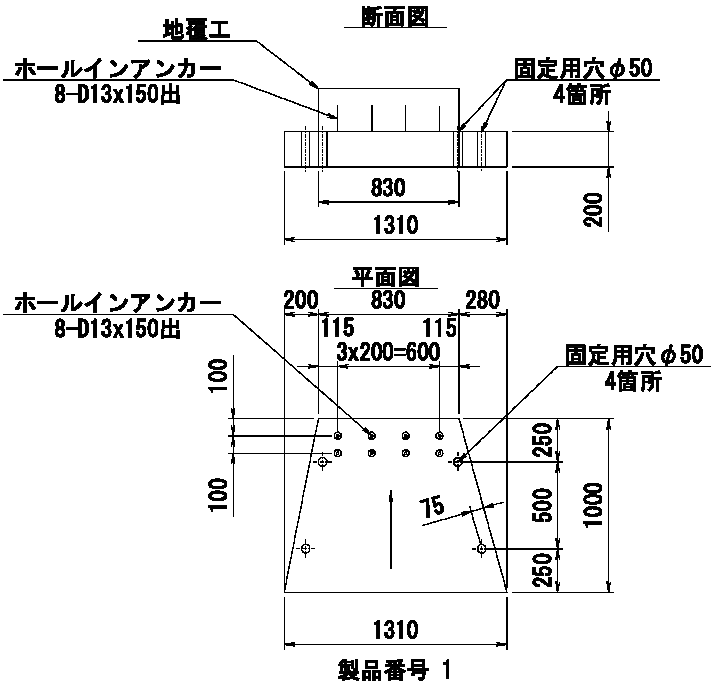

名　称	数　式			単位	数　量
床版 T-25 B1310/830xt200x L1000	N=	=	1.000	枚	1
床版部固定用穴 Φ50	N=	=	4.000	箇所	4
地覆工	N=	=	1.000	箇所	1

地覆工

10箇所当り

名　　称	規　　格	単位	数　量	摘　要
コンクリート	24-8-25BB	m3	0.62	
型枠	無筋構造物	m2	5.7	
ホールインアンカー	8-D13×150	kg	15.9	

地覆工	10箇所当り

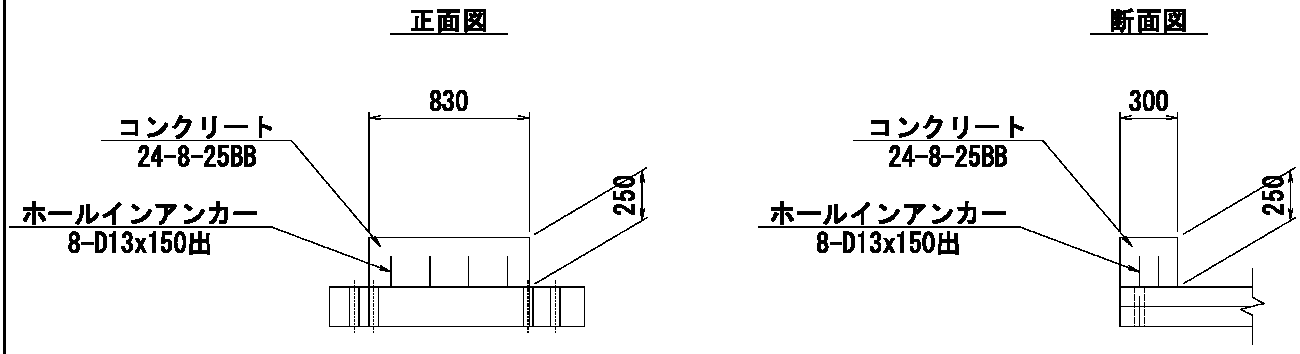

名　称	数　式			単位	数　量
コンクリート 24-8-25BB	V= 0.25×0.30×0.83×10	=	0.623	m3	0.62
型枠 無筋構造物	A1= 0.25×0.30×2×10	=	1.500		
	A2= 0.25×0.83×2×10	=	4.150		
		計	5.650	m2	5.7
ホールインアンカー 8-D13×150	W= 0.20×4×2×0.995×10	=	15.920	kg	15.9

1号取付工

10箇所当り

名　　称	規　　格	単位	数　量	摘　要
コンクリート	18-8-25BB	m3	8.32	
コンクリート型枠		m2	16.8	
均しコンクリート	18-8-40BB t=100	m2	15.1	
均しコン型枠		m2	2.4	

1号取付工　　10箇所当り

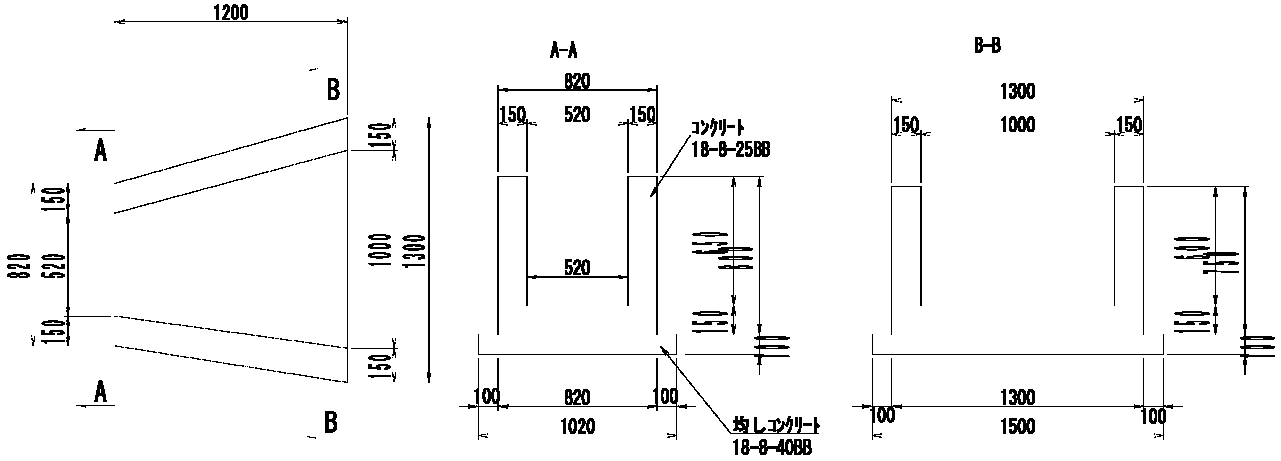

名　称	数　式			単位	数　量
コンクリート 18-8-25BB	A1　0.82×0.80－0.52×0.65	=	0.318		
	A2　1.30×0.75－1.00×0.60	=	0.375		
	V=　(0.318+0.375)×1.20×10	=	8.316	m3	8.32
コンクリート型枠	A=　1/4×(0.75+0.80＋0.60+0.65)×2×1.2×10	=	16.800	m2	16.8
均しコンクリート 18-8-40BB t=100	A=　(1.02+1.50)/2×1.20×10	=	15.120	m2	15.1
均しコン型枠	A=　0.10×2×1.20×10	=	2.400	m2	2.4

2号取付工

1式当り

名　　称	規　　格	単位	数　量	摘　要
練石積み		m2	1.2	
裏込砕石	RC-40	m3	0.34	
基礎工	(1:0.3用)	m	1.0	

2号取付工　　1式当り

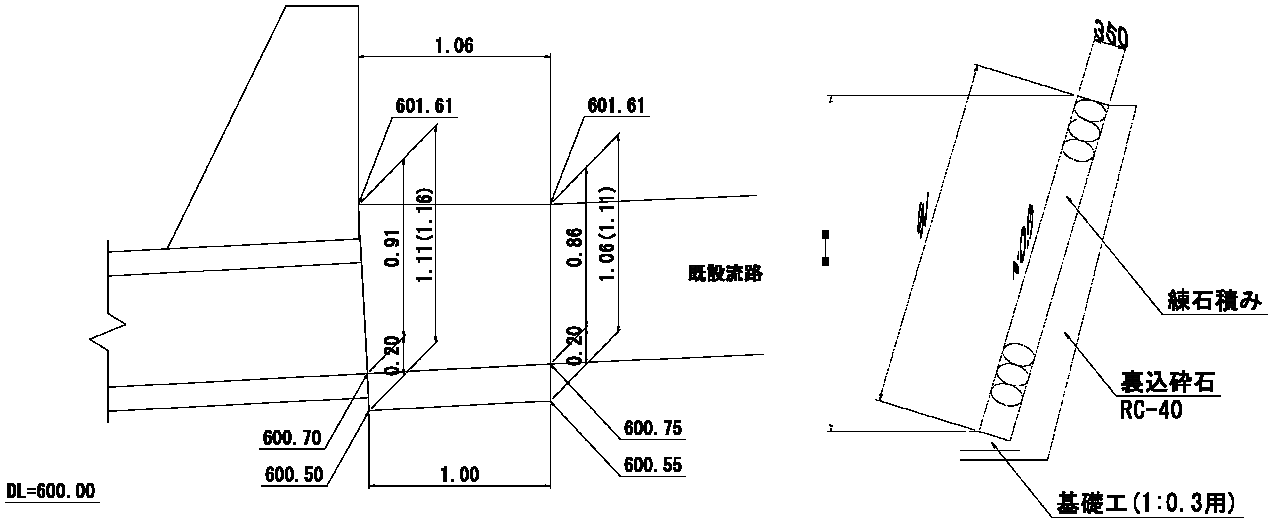

名　称	数　式	単位	数　量
練石積み	A = 1/2×(1.06+1.00)×1/2×(1.16+1.11) = 1.169	m2	1.2
裏込砕石 RC-40	V= 1/2×(0.322+0.337)×1/2×(1.06+1.00) = 0.339	m3	0.34
基礎工 (1:0.3用)	L = = 1.000	m	1.0

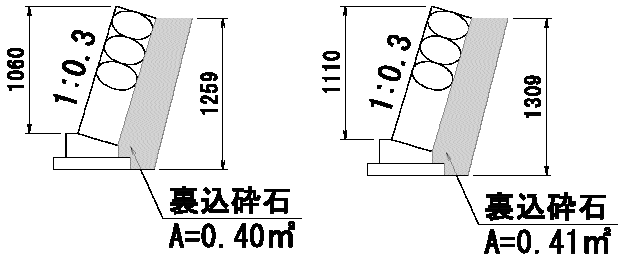

3号取付工

1式当り

名　　称	規　　格	単位	数　量	摘　要
練石積み	1900/1/0	m2	2.2	
裏込めｺﾝｸﾘｰﾄ	18-8-25BB	m3	0.22	
裏込砕石	RC-40	m3	0.78	
天端工		m	1.1	
基礎工	(1:0.2用)	m	1.0	

3号取付工　　1式当り

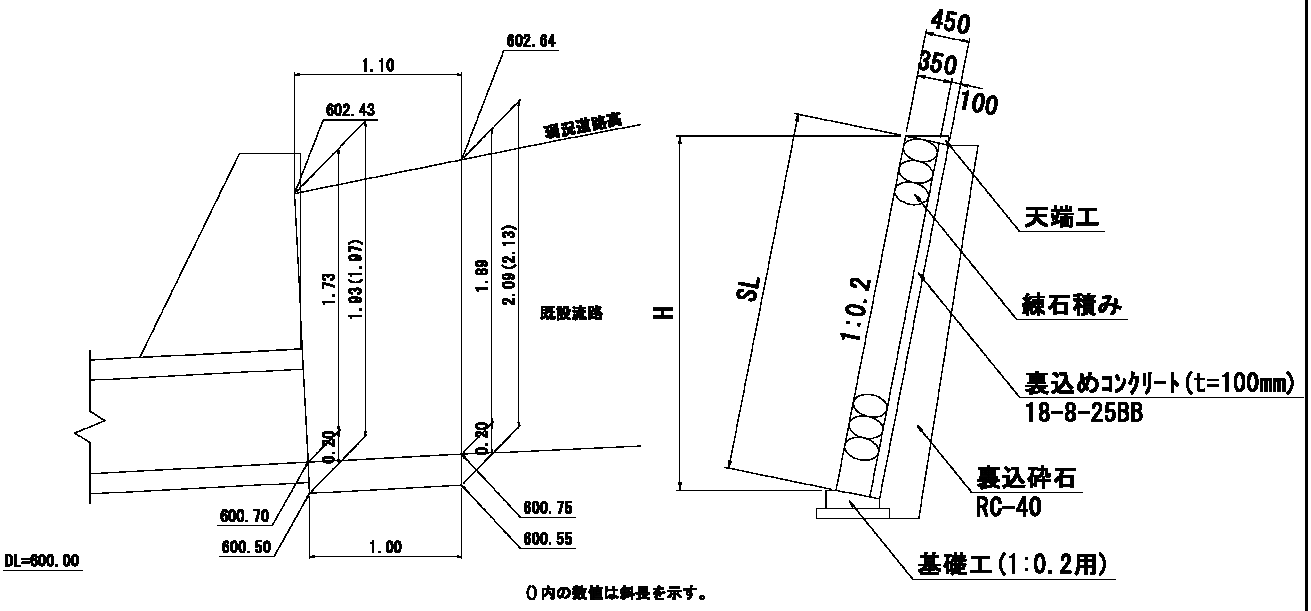

名　称	数　式			単位	数　量
練石積み	A = 1/2×(1.97+2.13)×1/2×(1.10+1.00)	=	2.153	m2	2.2
裏込めｺﾝｸﾘｰﾄ 18-8-25BB	V= 2.153×0.10	=	0.215	m3	0.22
裏込砕石 RC-40	V= 1/2×(0.71+0.77)×1/2×(1.1+1.00)	=	0.777	m3	0.78
天端工	L =	=	1.100	m	1.1
基礎工 (1:0.2用)	L =	=	1.000	m	1.0

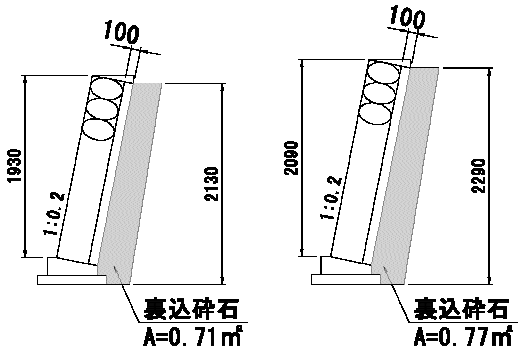

天端コンクリート

（1:0.2用）

10m当り

名　　称	規　　格	単位	数　量	摘　要
ｺﾝｸﾘｰﾄ	18-5-40BB	m3	0.20	
型枠		m2	0.9	
目地材		m2	0.02	

天端コンクリート　（1:0.2用）　10m当り

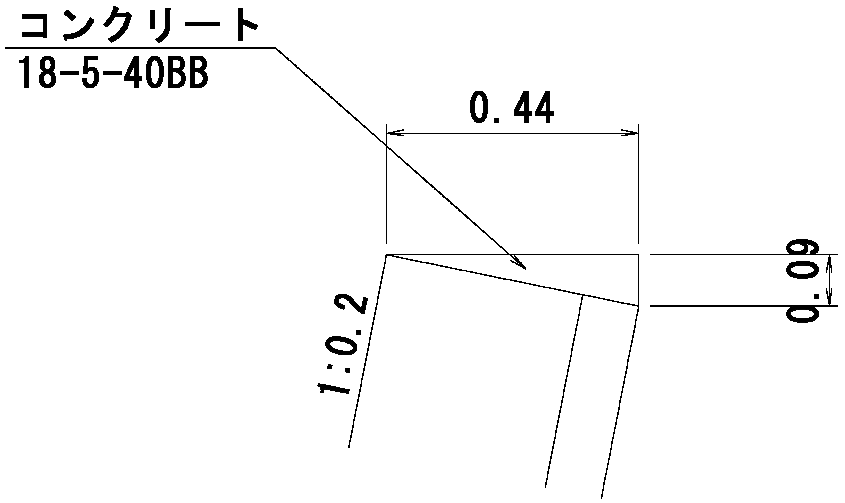

名　称	数　式			単位	数　量
断面積	A1=　1/2×0.44×0.09	=	0.020		
ｺﾝｸﾘｰﾄ 18-5-40BB	V=　0.020×10.0	=	0.200	m3	0.20
型枠	A=　0.09×10.0	=	0.900	m2	0.9
目地材	A=　0.020×1	=	0.020	m2	0.02

基礎工

（1:0.2用）

10m当り

名　　称	規　　格	単位	数　量	摘　要
ｺﾝｸﾘｰﾄ	18-5-40BB	m3	0.83	
型枠		m2	2.9	
均しコンクリート	18-8-40BB t＝100	m2	7.4	
均しコン型枠		m2	2.0	

基礎工　（1:0.2用）　10m当り

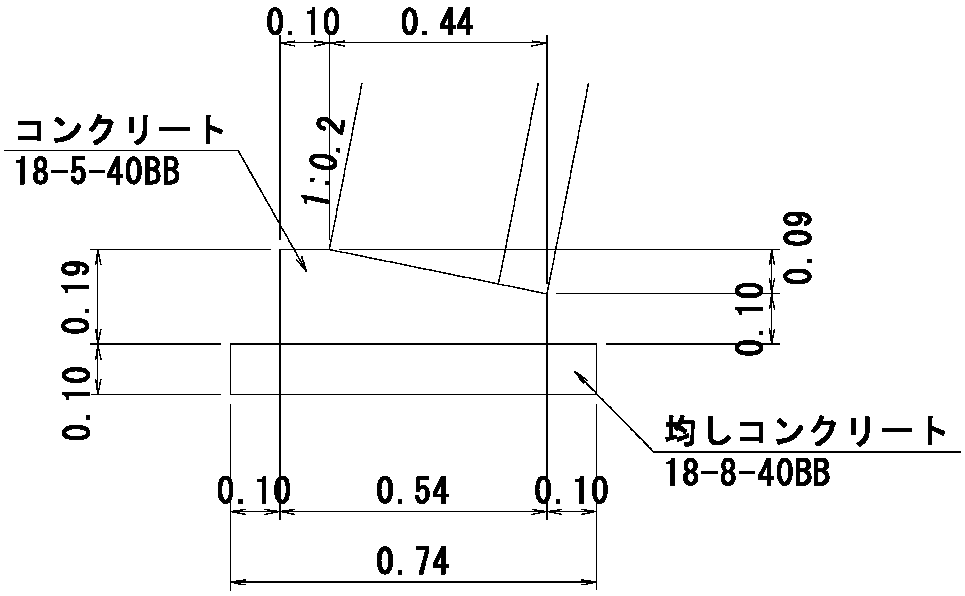

名　称	数　式			単位	数　量
コンクリート 18-5-40BB	V=　(0.19×0.54−1/2×0.09×0.44)×10.0	=	0.828	m3	0.83
型枠	A=　(0.19+0.10)×10.0	=	2.900	m2	2.9
均しコンクリート 18-8-40BB t＝100	A=　0.74×10.0	=	7.400	m2	7.4
均しコン型枠	A=　0.10×2×10.0	=	2.000	m2	2.0

基礎工

（1:0.3用）

10m当り

名　　称	規　　格	単位	数　量	摘　要
ｺﾝｸﾘｰﾄ	18-5-40BB	m3	0.71	
型枠		m2	3.0	
均しコンクリート	18-8-40BB t＝100	m2	6.4	
均しコン型枠		m2	2.0	

基礎工　（1:0.3用）　10m当り

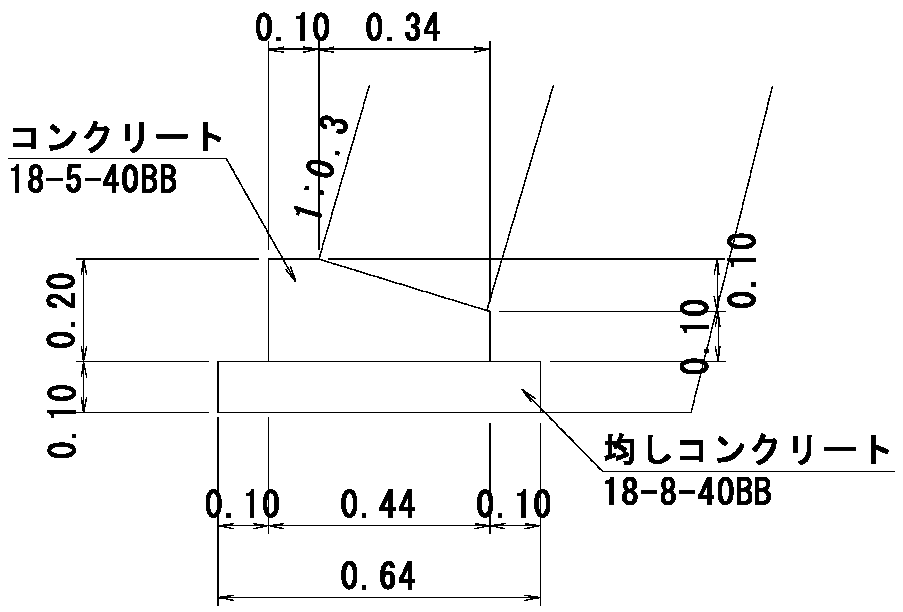

名　称	数　式			単位	数　量
コンクリート 18-5-40BB	V= (0.20×0.44−1/2×0.10×0.34)×10.0	=	0.710	m3	0.71
型枠	A= (0.20+0.10)×10.0	=	3.000	m2	3.0
均しコンクリート 18-8-40BB t＝100	A= 0.64×10.0	=	6.400	m2	6.4
均しコン型枠	A= 0.10×2×10.0	=	2.000	m2	2.0

敷張工

1式当り

名　　称	規　　格	単位	数　量	摘　要
敷張コンクリート	18-5-40BB	m3	0.14	
型枠	無筋構造物	m2	0.3	
均しコンクリート	18-8-40BB	m2	0.6	
均しコン型枠		m2	0.2	

敷張工　　1式当り

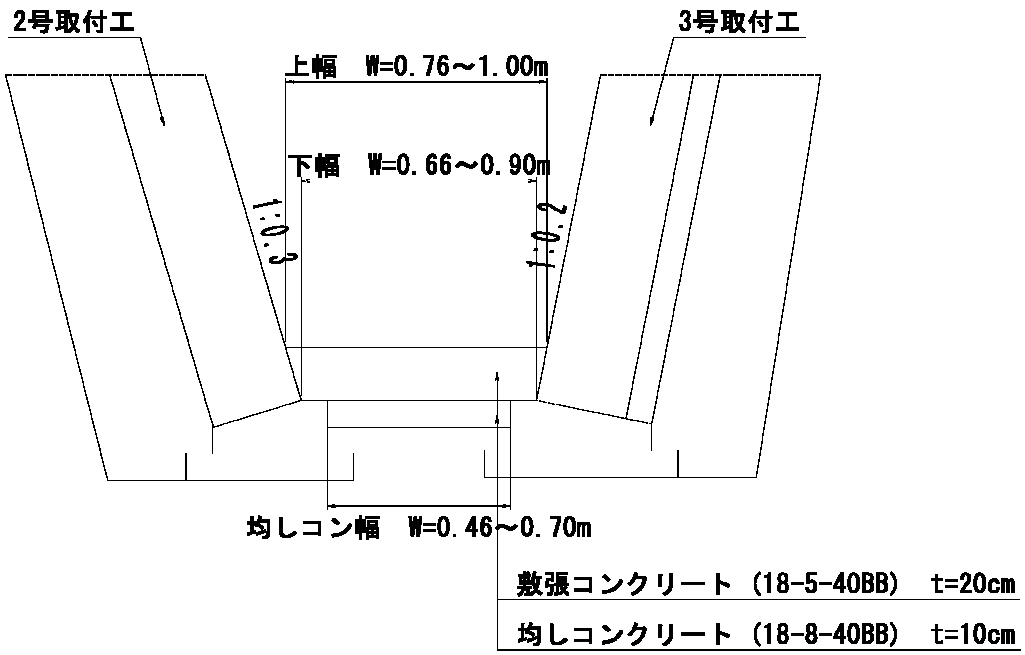

名　称	数　式				単位	数　量
敷張コンクリート 18-5-40BB	V1=	1/2×(0.76+1.00)×1/2×(0.66+0.90)×0.20	=	0.137	m3	0.14
型枠 無筋構造物	A1=	1/2×(0.76+0.66)×0.20	=	0.142		
	A2=	1/2×(1.00+0.90)×0.20	=	0.190		
		合　計	=	0.332	m2	0.3
均しコンクリート 18-8-40BB t=10cm	A=	1/2×(0.46+0.70)	=	0.580	m2	0.6
均しコン型枠	A=	(0.46+0.70)×0.10×2	=	0.232	m2	0.2

重力式擁壁

1式当り

名　　称	規　　格	単位	数　量	摘　要
ｺﾝｸﾘｰﾄ	18-8-40BB	m3	1.20	
型枠	1:3BB	m2	5.2	
ホールインアンカー	D13×150出	本	10.0	

重力式擁壁

1式当り

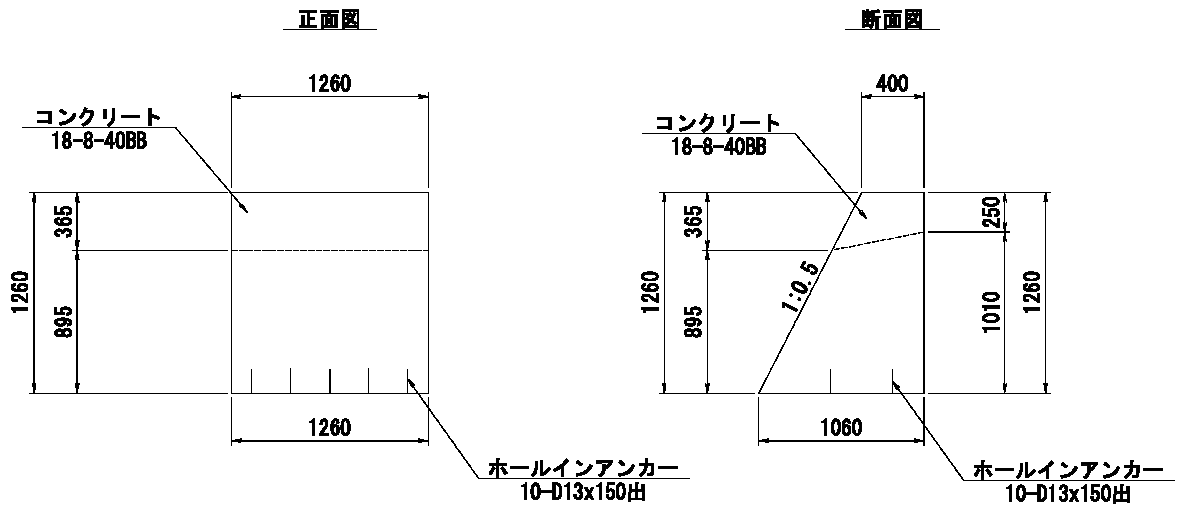

名　称	数　式			単位	数　量
断面積	A1= 1/2×(0.40+1.06)×1.26	=	0.920		
	1:0.5=1.1180				
コンクリート 18-8-40BB	V= 0.920×1.26		1.159	m3	1.20
型枠 1:3BB	A= 0.920×2	=	1.840		
	(1.260×1.1180+1.260)×1.260	=	3.363		
		計	5.20	m2	5.2
ホールインアンカー D13×150出	N= 5×2	=	10.000	本	10.0

【　排水構造物工　】

排 水 路 工（1）

1式当り

名　　称	規　　格	単位	数　量	摘　要
作業土工		式	1	
機械床掘(KEA)		m3	90	
埋戻し		m3	57	
＜側溝工＞		式	1	
PU1-B300-H300		m	2.0	
PU3-B300-H300		m	236.6	
PU3-B300-H500		m	1.1	
PU3-B500-H500		m	28.5	
BF-550		m	63.0	
横断側溝B300-H300		m	8.3	
縦溝工		m		
張りコンクリート1		箇所	1	
張りコンクリート2		箇所	1	
＜管渠工＞		式	1	
台付管D600		m	11	
＜集水桝･マンホール工＞		式	1	
集水桝		箇所	10	

作 業 土 工 集 計 表

残　土 ＝ 床掘－埋戻し×土量変化率（1／C）

工　　種	単 位 数 量		単位数量延長	実 延 長	土 量 変化率 C	土　　量　　(m3)		
	床　掘	埋 戻 し	箇所 , m	箇所,m,式		床　掘	埋 戻 し	
PU1-B300-H300	6.4	4.0	10 m	2.0 m	0.9	1.3	0.8	
BF-550	9.0	6.0	10 m	63.0 m	0.9	56.7	37.8	
横断側溝B300-H300	4.4	2.0	10 m	8.3 m	0.9	3.7	1.7	
張りコンクリート2	36.0	30.0	10 m	0 m	0.9	0.0	0.0	
集水桝1号	3.8	2.6	1 箇所	1 箇所	0.9	3.8	2.6	
集水桝2号	1.5	0.9	1 箇所	1 箇所	0.9	1.5	0.9	
集水桝3号	2.9	1.9	1 箇所	1 箇所	0.9	2.9	1.9	
集水桝4号	5.3	3.2	1 箇所	1 箇所	0.9	5.3	3.2	
集水桝5号	5.1	3.08	1 箇所	1 箇所	0.9	5.1	3.1	
集水桝6号	1.3	0.8	1 箇所	1 箇所	0.9	1.3	0.8	
集水桝7号	2.31	1.24	1 箇所	1 箇所	0.9	2.3	1.2	
集水桝8号	2.0	1.0	1 箇所	1 箇所	0.9	2.0	1.0	
集水桝9号	1.9	1.0	1 箇所	1 箇所	0.9	1.9	1.0	
集水桝10号	1.9	1.0	1 箇所	1 箇所	0.9	1.9	1.0	
合 計						89.7	57.0	

延　長　調　書

側溝工

PU1-B300-H300

〈m〉

区間	左右	数量
NO.7+9.439	左	2.0
計		2.0

PU3-B300-H300

〈m〉

区間	左右	数量
NO.0+17.506 ～ NO.7+9.439	左	132.4
NO.1+1.652 ～ NO.3+16.498	右	55.3
NO.3+17.298 ～ NO.6+6.611	右	48.9
NO.30 ～ NO.32	連絡	0.0
NO.30 ～ NO.32	連絡	0.0
計		236.6

BF-550

〈m〉

区間	左右	数量
NO.3 ～ NO.6	支線	14.0
	支線	26.0
	支線	23.0
	支線	
計		63.0

PU3-B300-H500

〈m〉

区間	左右	数量
NO.0+16.649 ～ NO.0+17.506	左	1.1
計		1.1

PU3-B500-H500

〈m〉

区間	左右	数量
NO.6＋7.611 ～ NO.6＋14.411	右	6.8
NO.7+6.137 ～ NO.8+7.000	右	21.7
計		28.5

横　断　側　溝

B300-H300

〈m〉

区間	左右	数量
NO.0+10.481 ～		5.8
NO.3+16.498 ～		2.5
～		
～		
		8.3

延　長　調　書

側溝工

縦溝工		
		〈m〉
区　間	左　右	数　量
NO.6+1.801　～	支線	0.0
計		0.0

張りコンクリート1		
		〈箇所〉
区　間	左　右	数　量
NO.0+17.506	左	1
計		1

張りコンクリート2		
		〈箇所〉
区　間	左　右	数　量
既設取付	支線	1
計		1

区　間	左　右	数　量
計		

測　点	左　右	数　量
計		

延　長　調　書

管渠工

台　付　管　D600			
			〈m〉
区　間		左　右	数　量
NO.6+14.343	～　NO.7+5.032	右	10.8
	～		
	～		
	～		
計			10.8

区　間		左　右	数　量
計			

区　間		左　右	数　量
計			0.0

区　間		左　右	数　量
計			0

測　点		左　右	数　量
計			0

延　長　調　書

集水桝･マンホール工

集　水　桝		
		〈箇所〉
測　点	左　右	数　量
集水桝1号	右	1
集水桝2号	右	1
集水桝3号	右	1
集水桝4号	右	1
集水桝5号	右	1
集水桝6号	左	1
集水桝7号	右	1
集水桝8号	支線	1
集水桝9号	支線	1
集水桝10号	支線	1
計		10

区　間	左　右	数　量
計		

測　点	左　右	数　量
計		

区　間	左　右	数　量
計		

PU1-B300-H300

10m当り

名　　称	規　　格	単位	数　量	摘　要
U型側溝	PU1-B300-H300 L=2000	m	10.0	5.0個/10m 132kg/個
敷ﾓﾙﾀﾙ	1:3BB	m3	0.10	
均しｺﾝｸﾘｰﾄ	18-8-40BB t=100	m2	5.0	V=0.50m3
均しｺﾝ型枠		m2	2.0	
基面整正		m2	5.0	
作業土工				
床掘		m3	6.4	
埋戻		m3	4.0	
残土		m3	2.6	

PU1-B300-H300　　10m当り

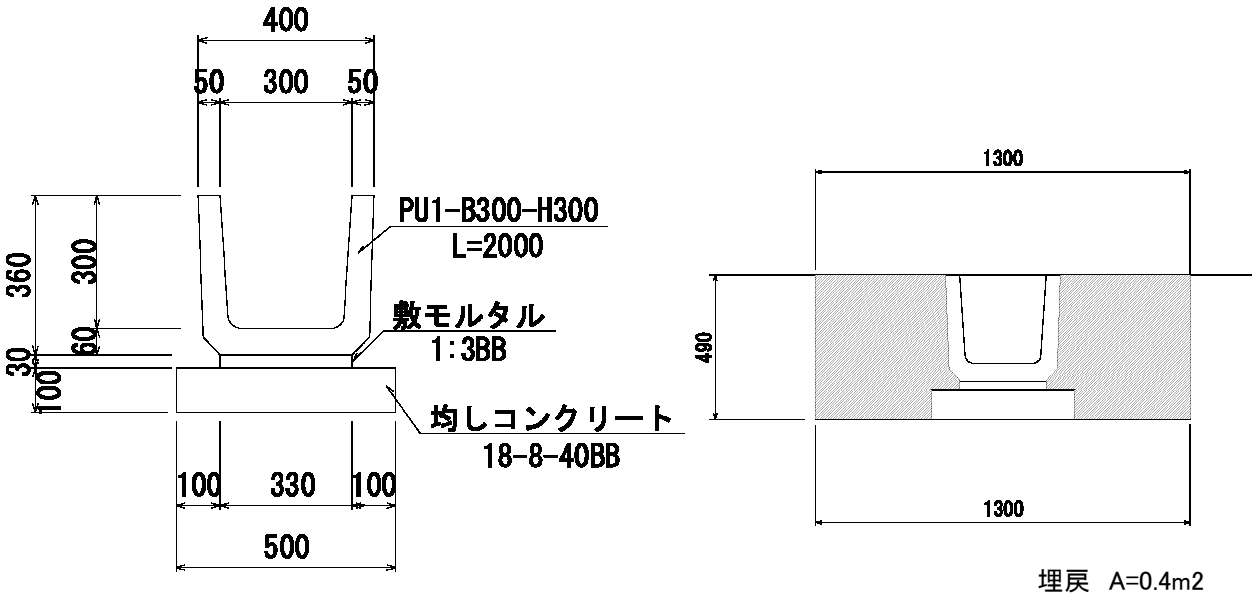

名　称	数　式				単位	数　量
U型側溝	L=		=	10.000	m	10.0
PU1-B300-H300	N=	10.00÷2.0	=	5.000	個	5.0
L=2000						
敷モルタル	V=	0.33×0.03×10.00	=	0.099	m3	0.10
1:3BB						
均しコンクリート	A=	0.50×10.00	=	5.000	m2	5.0
18-8-40BB t=100	V=	5.00×0.10	=	0.500	m3	0.50
均しコン型枠	A=	0.10×2×10.0	=	2.000	m2	2.0
基面整正	A=	0.50×10.00	=	5.000	m2	5.0
作業土工						
床掘	V=	1.30×0.49×10.00	=	6.370	m3	6.4
埋戻	V=	0.40×10.00	=	4.000	m3	4.0
残土	V=	(6.370-4.000)/0.9	=	2.633	m3	2.6

PU3-B300-H300

10m当り

名　　称	規　　格	単位	数　量	摘　要
U型側溝	PU3-B300-H300 L=2000	m	10.0	5.0個/10m 419kg/個
敷ﾓﾙﾀﾙ	1:3BB	m3	0.11	
均しｺﾝｸﾘｰﾄ	18-8-40BB t=100	m2	5.6	V=0.56m3
均しｺﾝ型枠		m2	2.0	
基面整正		m2	5.6	
コンクリート蓋	PC4-B300 L=500	枚	19.0	45kg/枚
グレーチング蓋	T-25 普通目 開閉式 B300 L=500	枚	1.0	18kg/枚

PU3-B300-H300	10m当り

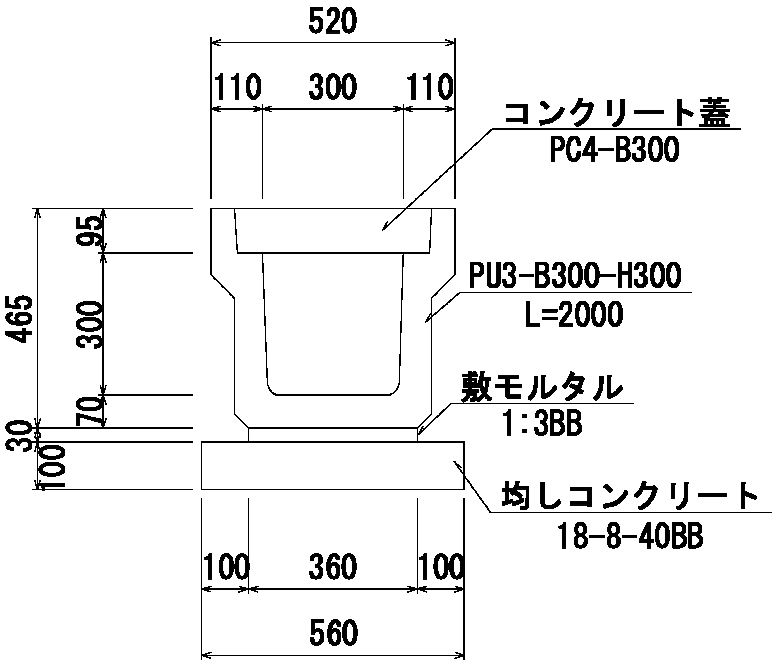

名　称		数　式			単位	数　量
U型側溝 PU3-B300-H300 L=2000	L=		=	10.000	m	10.0
	N=	10.00÷2.0	=	5.000	個	5.0
敷モルタル 1:3BB	V=	0.36×0.03×10.00	=	0.108	m3	0.11
均しコンクリート 18-8-40BB t=100	A=	0.56×10.00	=	5.600	m2	5.6
	V=	5.60×0.10	=	0.560	m3	0.56
均しコン型枠	A=	0.10×2×10.0	=	2.000	m2	2.0
基面整正	A=	0.56×10.00	=	5.600	m2	5.6
コンクリート蓋 PC4-B300 L=500	N=	(10.0-0.50)/0.5	=	19.000	枚	19.0
グレーチング蓋 T-25 普通目 開閉式 B300 L=500	N=		=	1.00	枚	1.0

PU3-B300-H500

10m当り

名　　称	規　　格	単位	数　量	摘　要
U型側溝	PU3-B300-H500 L=2000	m	10.0	5.0個/10m 419kg/個
敷ﾓﾙﾀﾙ	1:3BB	m3	0.10	
均しｺﾝｸﾘｰﾄ	18-8-40BB t=100	m2	5.4	V=0.54m3
均しｺﾝ型枠		m2	2.0	
基面整正		m2	5.4	
コンクリート蓋	PC4-B300 L=500	枚	19.0	45kg/枚
グレーチング蓋	T-25 普通目 開閉式 B300 L=500	枚	1.0	18kg/枚

PU3-B300-H500	10m当り

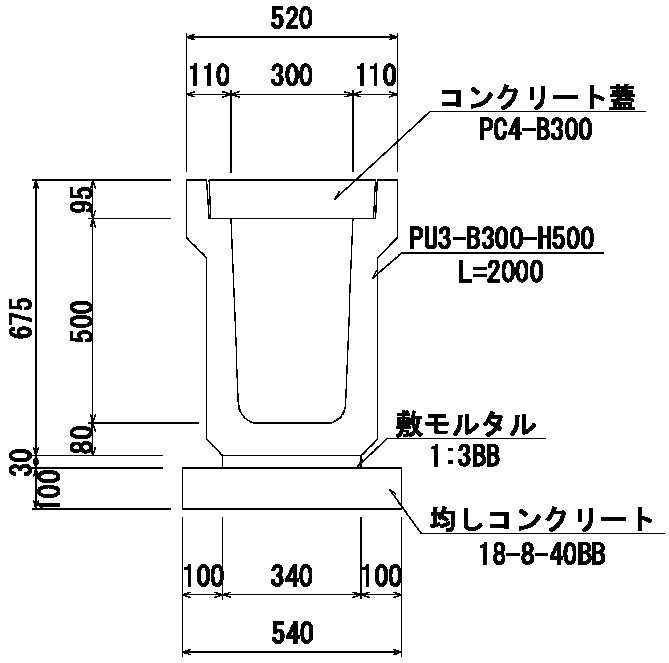

名　称	数　式				単位	数　量
U型側溝 PU3-B300-H500 L=2000	L=		=	10.000	m	10.0
	N=	10.00÷2.0	=	5.000	個	5.0
敷ﾓﾙﾀﾙ 1:3BB	V=	0.34×0.03×10.00	=	0.102	m3	0.10
均しｺﾝｸﾘｰﾄ 18-8-40BB t=100	A=	0.54×10.00	=	5.400	m2	5.4
	V=	5.40×0.10	=	0.540	m3	0.54
均しｺﾝ型枠	A=	0.10×2×10.0	=	2.000	m2	2.0
基面整正	A=	0.54×10.00	=	5.400	m2	5.4
コンクリート蓋 PC4-B300 L=500	N=	(10.0-0.50)/0.5	=	19.000	枚	19.0
グレーチング蓋 T-25 普通目 開閉式 B300 L=500	N=		=	1.00	枚	1.0

PU3-B500-H500

10m当り

名　　称	規　　格	単位	数　量	摘　要
U型側溝	PU3-B500-H500	m	10.0	5.0個/10m 700kg/個
敷ﾓﾙﾀﾙ	1:3BB	m3	0.16	
均しｺﾝｸﾘｰﾄ	18-8-40BB t=100	m2	7.4	V=0.74m3
均しｺﾝ型枠		m2	2.0	
基面整正		m2	7.4	
コンクリート蓋	PC4-B300 L=500	枚	19.0	91kg/枚
グレーチング蓋	T-25 普通目 落込み B500 L=500	枚	1.0	18kg/枚

PU3-B500-H500	10m当り

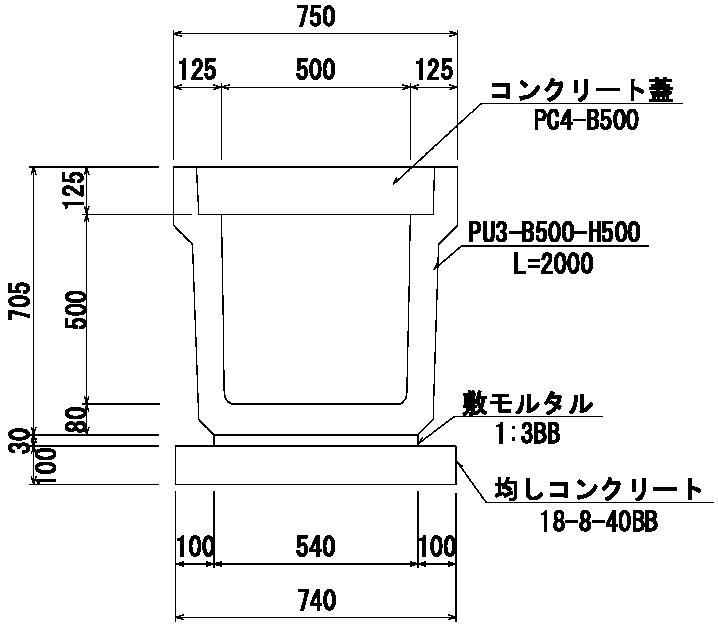

名　称	数　式			単位	数　量
U型側溝 PU3-B500-H500 L=2000	L=		= 10.000	m	10.0
	N=	10.00÷2.0	= 5.000	個	5.0
敷モルタル 1:3BB	V=	0.54×0.03×10.00	= 0.162	m3	0.16
均しコンクリート 18-8-40BB t=100	A=	0.74×10.00	= 7.400	m2	7.4
	V=	7.40×0.10	= 0.740	m3	0.74
均しコン型枠	A=	0.10×2×10.0	= 2.000	m2	2.0
基面整正	A=	0.74×10.00	= 7.400	m2	7.4
コンクリート蓋 PC4-B300 L=500	N=	(10.0-0.50)/0.5	= 19.000	枚	19.0
グレーチング蓋 T-25 普通目 落込み B500 L=500	N=		= 1.00	枚	1.0

BF-550

10m当り

名　　称	規　　格	単位	数　量	摘　要
ﾍﾞﾝﾁﾌﾘｭｰﾑ	B550-H355 L=2000	m	10.0	5.0個/10m 374kg/個
敷ﾓﾙﾀﾙ	1:3BB	m3	0.16	
均しｺﾝｸﾘｰﾄ	18-8-40BB t=100	m2	7.4	V=0.74m3
均しｺﾝ型枠		m2	2.0	
基面整正		m2	7.4	
作業土工				
床掘		m3	9.0	
埋戻		m3	6.0	
残土処理		m3	3.3	

BF-550　　10m当り

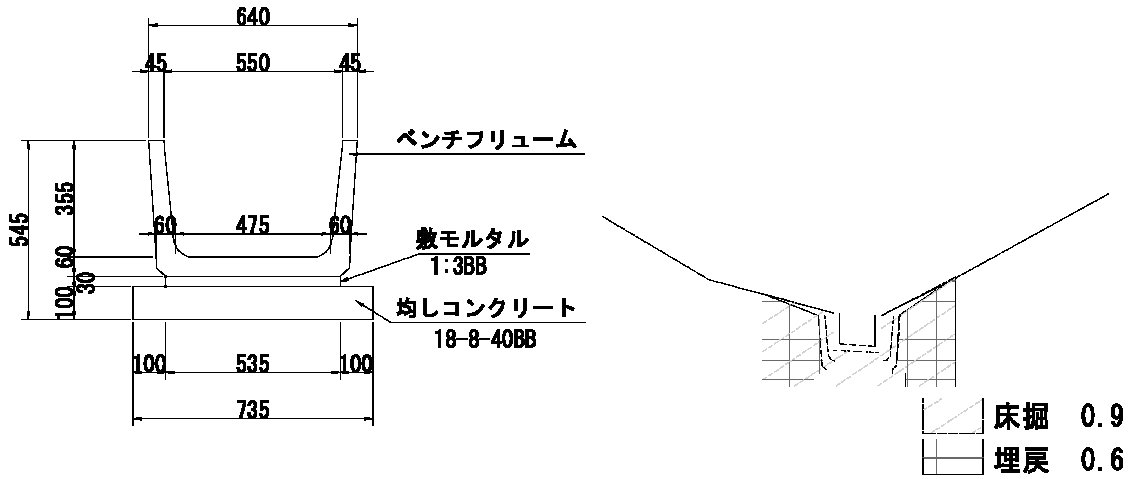

名　称	数　式			単位	数　量
ﾍﾞﾝﾁﾌﾘｭｰﾑ	L=	=	10.000	m	10.0
B550-H355 L=2000	N= 10.00÷2.0	=	5.000	個	5.0
敷ﾓﾙﾀﾙ 1:3BB	V= 0.535×0.03×10.00	=	0.161	m3	0.16
均しｺﾝｸﾘｰﾄ	A= 0.735×10.00	=	7.350	m2	7.4
18-8-40BB t=100	V= 7.35×0.10	=	0.735	m3	0.74
均しｺﾝ型枠	A= 0.10×2×10.0	=	2.000	m2	2.0
基面整正	A= 0.735×10.00	=	7.350	m2	7.4
作業土工					
床掘	V= 0.90×10.00	=	9.000	m3	9.0
埋戻	V= 0.60×10.00	=	6.000	m3	6.0
残土処理	V= (9.000-6.000)/0.9	=	3.333	m3	3.3

横断側溝B300×H300

10m当り

名　　称	規　　格	単位	数　量	摘　要
FR横断側溝	300×300×1000	m	10.0	10.0個/10m
FR横断用ベース	300用 L=1000	枚	10.0	
基礎砕石	RC-40 t=100	m2	7.2	
間詰モルタル		m3	0.01	
グレーチング蓋	300 用	枚	10.0	細目　ボルト固定
作業土工				
床掘		m3	4.4	
埋戻		m3	2.0	
残土処理		m3	2.7	

横断側溝B300×H300　　10m当り

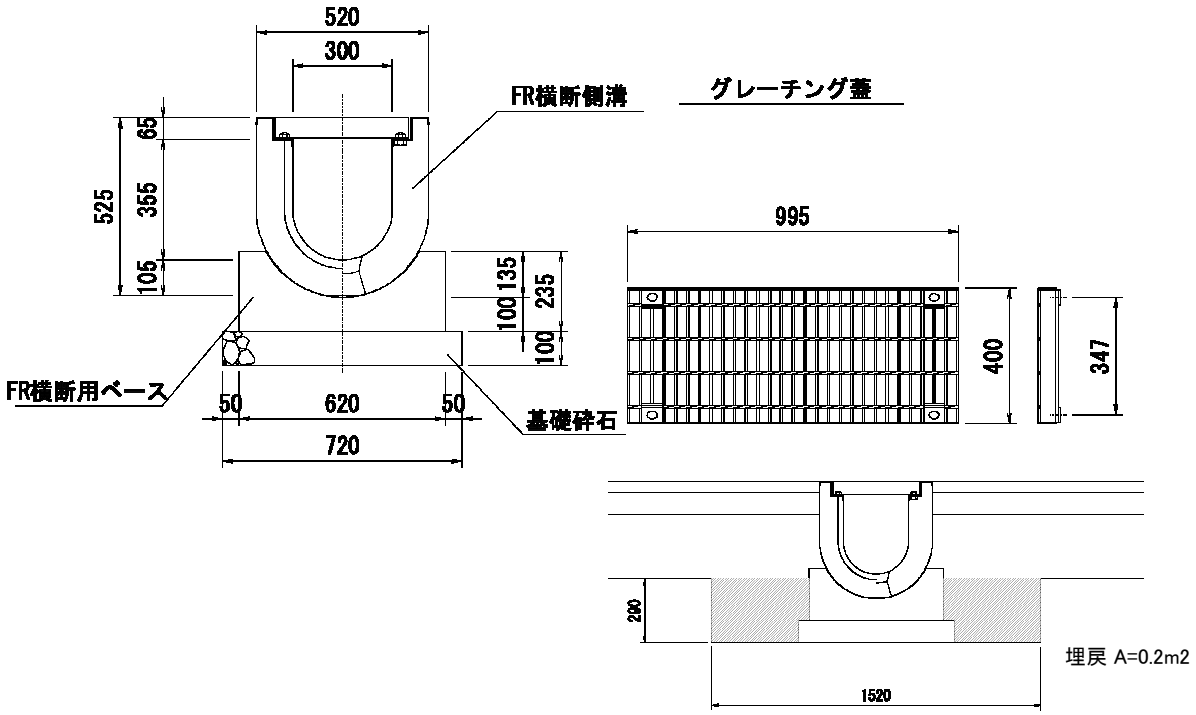

名　称	数　式				単位	数　量
FR横断側溝 300×300×1000	L=		=	10.000	m	10.0
	N=	10.00÷1.0	=	10.000	個	10.0
FR横断用ベース 300用 L=1000	N=	10.00÷1.0	=	10.000	枚	10.0
基礎砕石 RC-40 t=100	A=	0.72×10.00	=	7.200	m2	7.2
間詰モルタル	A=	0.01×0.10×10.0	=	0.010	m3	0.01
基面整正	A=	0.72×10.00	=	7.200	m2	7.2
グレーチング蓋 300 用	N=	10.00÷1.0	=	10	枚	10.0
作業土工 床掘	V=	1.52×0.29×10.00	=	4.408	m3	4.4
埋戻	V=	0.20×10.00	=	2.000	m3	2.0
残土処理	V=	(4.408-2.000)/0.9	=	2.676	m3	2.7

台付管D600

10m当り

名　　称	規　　格	単位	数　量	摘　要
台付菅 φ600	t-25 L=2500	m	10.0	N=4個 1339kg/本
敷ﾓﾙﾀﾙ	1:3BB	m3	0.09	
均しｺﾝｸﾘｰﾄ	18-8-40BB t=100	m2	6.5	
均しｺﾝ型枠		m2	2.0	
基面整正		m2	6.5	
床堀		m3	36.0	
埋戻		m3	30.0	
残土処理		m3	6.7	

台付管D600　　10m当り

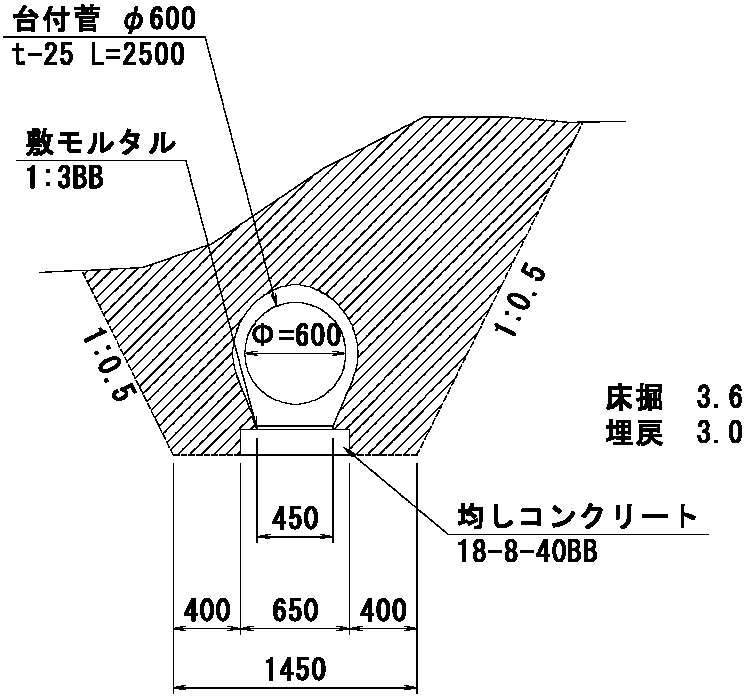

名　称	数　式				単位	数　量
台付管 φ600	L=		=	10.000	m	10.0
t-25 L=2500	N=	10.0/2.5	=	4	個	4.0
敷モルタル	V=	0.45×0.02×10.0	=	0.090	m3	0.09
1:3BB						
均しコンクリート	A=	0.65×10.0	=	6.500	m2	6.5
18-8-40BB	V=	6.50×0.10	=	0.650	m3	0.65
t=100						
均しコン型枠	A=	0.10×2×10.0	=	2.000	m2	2.0
基面整正	A=	0.65×10.0	=	6.500	m2	6.5
床堀	V=	上図より A=3.6				
		3.6×10.0	=	36.000	m3	36.0
埋戻	V=	上図より A=3.0				
		3.0×10.0	=	30.000	m3	30.0
残土処理	V=	(36.00-30.00)/0.9	=	6.670	m3	6.7

縦溝工

10m当り

名　　称	規　　格	単位	数　量	摘　要
ﾍﾞﾝﾁﾌﾘｭｰﾑ	BF-300(Ⅱ型)	m	10.0	
ｺﾝｸﾘｰﾄ	18-8-40BB	m3	1.00	
型枠	小型構造物	m2	4.0	
縞鋼板蓋	B300縦溝用	枚	2.0	
アンカーボルト	M12×50	本	8.0	

縦溝工　　10m当り

構 造 図

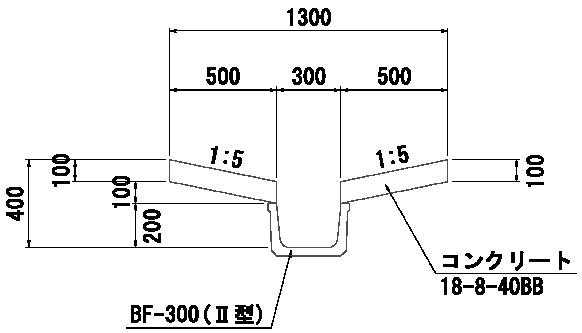

縞鋼板蓋
B300縦溝用

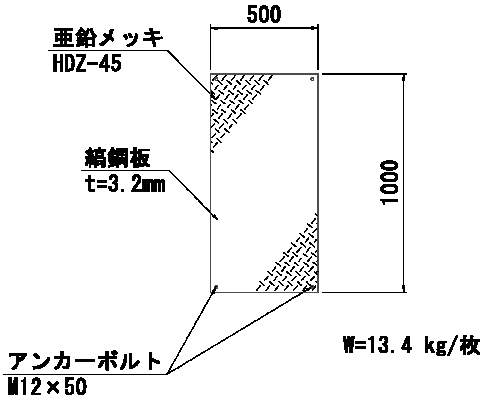

名　称	数　式			単位	数　量
ﾍﾞﾝﾁﾌﾘｭｰﾑ BF-300(Ⅱ型)	L =	=	10.000	m	10.0
ｺﾝｸﾘｰﾄ 18-8-40BB	A = 0.50×0.10×2×10.00	=	1.000	m3	1.00
型枠 小型構造物	A = 0.10×2×10.00×2	=	4.000	m2	4.0
縞鋼板蓋 B300縦溝用	N=	=	2	枚	2.0
アンカーボルト M12×50	N= 4×2	=	8	本	8.0

張りコンクリ-ト1

10箇所当り

名　　称	規　　格	単位	数　量	摘　要
コンクリート	18-8-25BB	m3	0.33	
型枠		m2	5.7	

張りコンクリ-ト1　　10箇所当り

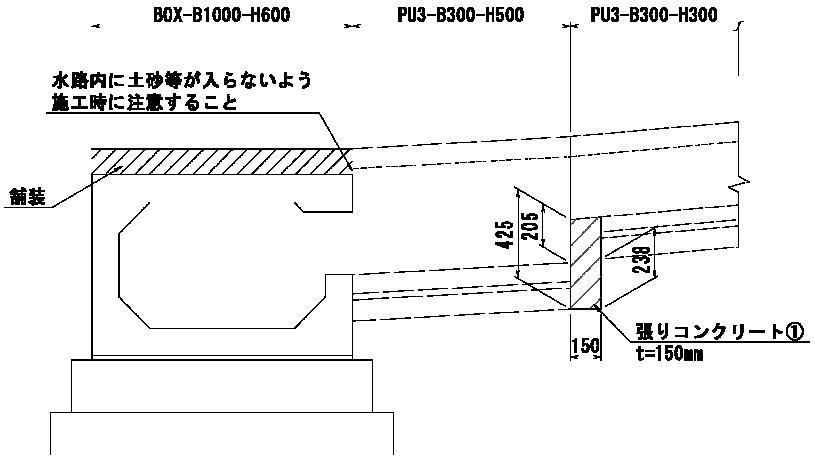

名　称	数　式			単位	数　量
	0.52 = PU3-B300-H300　均しコンクリート幅				
コンクリート 18-8-25BB	V = 0.425×0.15×0.52×10	=	0.332	m3	0.33
型枠	A= 0.425×0.15×2×10	=	1.275		
	0.425×0.52×2×10	=	4.420		
		計	5.695	m2	5.7

張りコンクリ-ト2

10箇所当り

名　　称	規　　格	単位	数　量	摘　要
コンクリート	18-8-25BB	m3	0.24	
型枠		m2	3.93	

張りコンクリ-ト2	10箇所当り

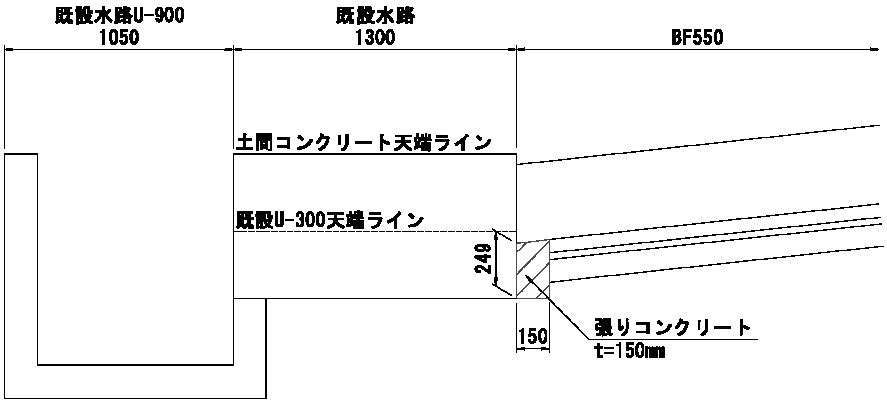

名　称	数　式			単位	数　量
	0.64 = BF550　均しコンクリート幅				
コンクリート 18-8-25BB	V = 0.249×0.15×0.64×10	=	0.239	m3	0.24
型枠	A= 0.249×0.15×2×10	=	0.747		
	0.249×0.64×2×10	=	3.187		
		計	3.934	m2	3.9

集水桝1号

B500-L500-H1250

1箇所当り

名　　称	規　　格	単位	数　量	摘　要
コンクリート	18-8-40BB	m3	0.74	
型　枠	小型構造物	m2	7.2	
均しコンクリート	18-8-40BB t=100	m2	1.0	V=0.10m3
均しコン型枠		m2	0.4	
タラップ	巾300	本	3	
グレーチング蓋	ボルト固定,T-25 普通目 500×500用	枚	1	(48.8kg/組)
作業土工				
床掘		m3	3.8	
埋戻		m3	2.6	
残土		m2	1.0	

集水桝1号　B500-L500-H1250

1箇所当り

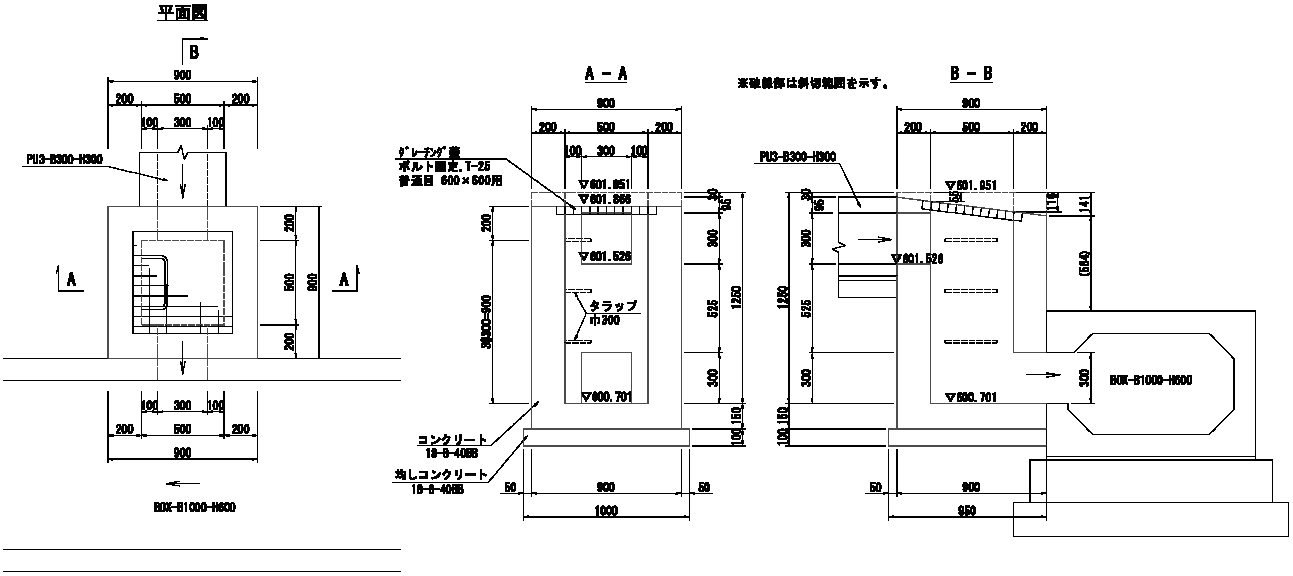

名　称	数　式	単位	数　量
コンクリート 18-8-40BB	V1= 0.90×0.90×1.40−0.50×0.50×1.25 = 0.822 V2= −0.30×0.30×0.20 = −0.018 V3= −0.30×0.30×0.20 = −0.018 V4= −(1/2×(0.03+0.141)×0.90×0.90−1/2×(0.055+0.116)×0.50×0.50) = −0.048 合　計 = 0.738	m3	0.74
型　枠 小型構造物	A1= (0.50+0.50)×1.25×2+(0.90+0.90)×1.40×2 = 7.540 A2= −0.30×0.30×2+0.30×0.20×4 = 0.060 A3= −0.30×0.30×2+0.30×0.20×4 = 0.060 A4= −(1/2×(0.03+0.141)×0.90×2+1/2×(0.055+0.116)×0.50×2+(0.03+0.141)×0.90+(0.055+0.116)×0.50) = −0.479 合　計 = 7.181	m2	7.2
均しコンクリート 18-8-40BB t=100	A= 1.00×0.95 = 0.950 V= 1.00×0.95×0.10 = 0.095	m2 m3	1.0 0.10
均しコン型枠	A= (1.00×2+0.95×2)×0.10 = 0.390	m2	0.4
タラップ 巾300	N= = 3.000	本	3
グレーチング蓋 ボルト固定,T-25 普通目 500×500用	N= = 1.000 (48.8kg/組)	枚	1

集水桝1号　B500-L500-H1250

1箇所当り

作業土工

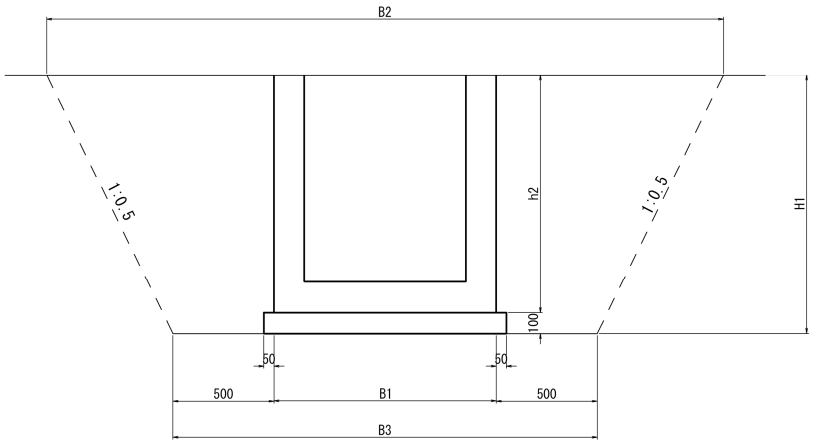

B1：	900
B2：	3400
B3：	1900
H1：	1500
h2：	1400

名　称	数　式			単位	数　量
作業土工					
床掘	V= 1/2×(3.40+1.90)×1.50×0.95	=	3.776	m3	3.8
埋戻	V=	=	3.776		
	−0.90×1.40×0.90	=	−1.134		
	−1.00×0.10×0.95	=	−0.095		
			2.547	m3	2.6
残土	V= (3.776−2.547)/0.9	=	1.366	m3	1.4
基面整正	均しコンクリートより	=	0.950	m2	1.0

集水桝2号

B500-L500-H650

1箇所当り

名　　称	規　　格	単位	数　量	摘　要
コンクリート	18-8-25BB	m3	0.29	
型　枠	小型構造物	m2	3.6	
均しコンクリート	18-8-40BB t=100	m2	0.8	V=0.08m3
均しコン型枠		m2	0.4	
グレーチング蓋	ボルト固定,T-25 普通目 500×500用	枚	1	(48.8kg/組)
作業土工				
床掘		m3	1.5	
埋戻		m3	0.9	
残土		m3	0.7	

集水桝2号　B500-L500-H650

1箇所当り

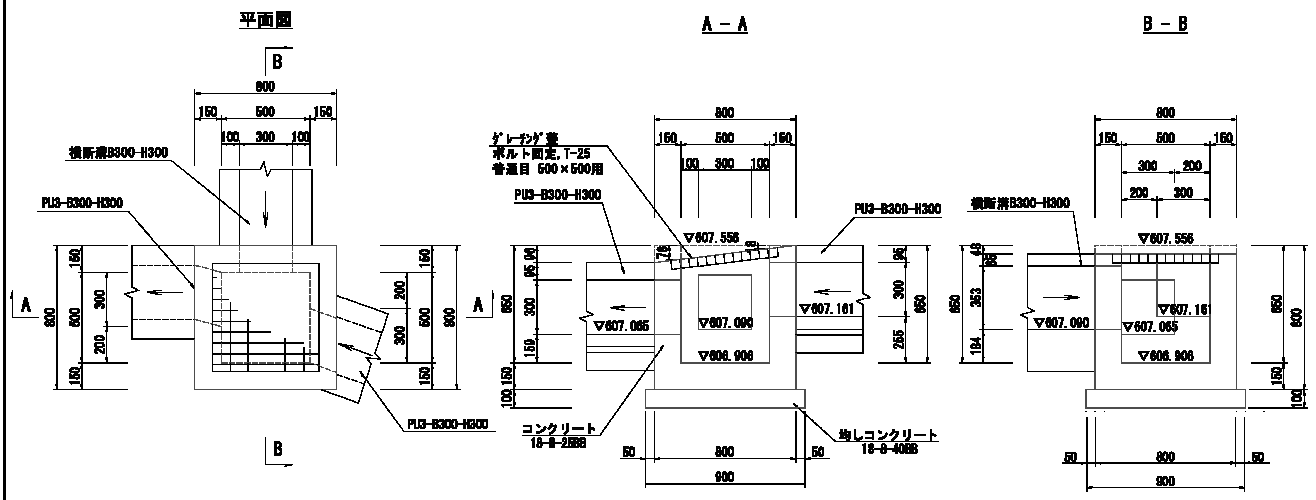

名　称	数　式			単位	数　量
コンクリート	V1=	0.80×0.80×0.80−0.50×0.50×0.65	= 0.350		
18-8-25BB	V2=	−0.30×0.30×0.15	= −0.014		
	V3=	−0.30×0.30×0.15	= −0.014		
	V4=	−0.30×0.30×0.15	= −0.014		
	V5=	−(1/2×0.096×0.8×0.8−1/2×(0.078+0.018)×0.5×0.5)	= −0.019		
		合　計	= 0.289	m3	0.29
型　枠	A1=	(0.50+0.50)×0.65×2+(0.80+0.80)×0.80×2	= 3.860		
小型構造物	A2=	−0.30×0.30×2+0.30×0.15×4	= 0.000		
	A3=	−0.30×0.30×2+0.30×0.15×4	= 0.000		
	A4=	−0.30×0.30×2+0.30×0.15×4	= 0.000		
	A5=	−(1/2×0.096×0.8×2+1/2×(0.078+0.018)×0.5×2+0.80×0.096+0.078×0.50)	= −0.241		
		合　計	= 3.619	m2	3.6
均しコンクリート	A=	0.90×0.90	= 0.810	m2	0.8
18-8-40BB t=100	V=	0.90×0.90×0.10	= 0.081	m3	0.08
均しコン型枠	A=	0.90×0.10× 4	= 0.360	m2	0.4
グレーチング蓋	N=		= 1.000	枚	1
ボルト固定,T-25		(48.8kg/組)			
普通目 500×500用					

集水桝2号　B500-L500-H650

1箇所当り

作業土工

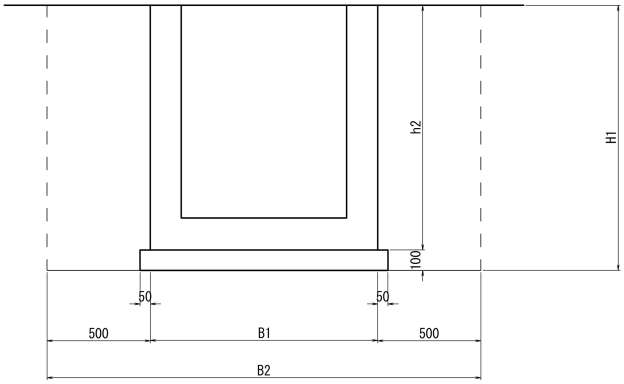

B1:　800
B2:　1800

H1:　900
h2:　800

名　称	数　式			単位	数　量
作業土工					
床掘	V= 1.80×0.90×0.90	=	1.458	m3	1.5
埋戻	V=	=	1.458		
	−0.80×0.80×0.80	=	−0.512		
	−0.90×0.10×0.90	=	−0.081		
			0.865	m3	0.9
残土	V= (1.458−0.865)/0.9	=	0.659	m3	0.7
基面整正	均しコンクリートより	=	0.810	m2	0.8

集水桝3号

B800-L800-H800

1箇所当り

名　　称	規　　格	単位	数　量	摘　要
コンクリート	18-8-25BB	m3	0.55	
型　枠	小型構造物	m2	5.8	
均しコンクリート	18-8-40BB t=100	m2	1.4	V=0.14m3
均しコン型枠		m2	0.5	
グレーチング蓋	観音開き,T-25 普通目 800×800用	枚	1	(118.4kg/組)
作業土工				
床掘		m3	2.9	
埋戻		m3	1.9	
残土		m3	1.2	

集水桝3号　B800-L800-H800

1箇所当り

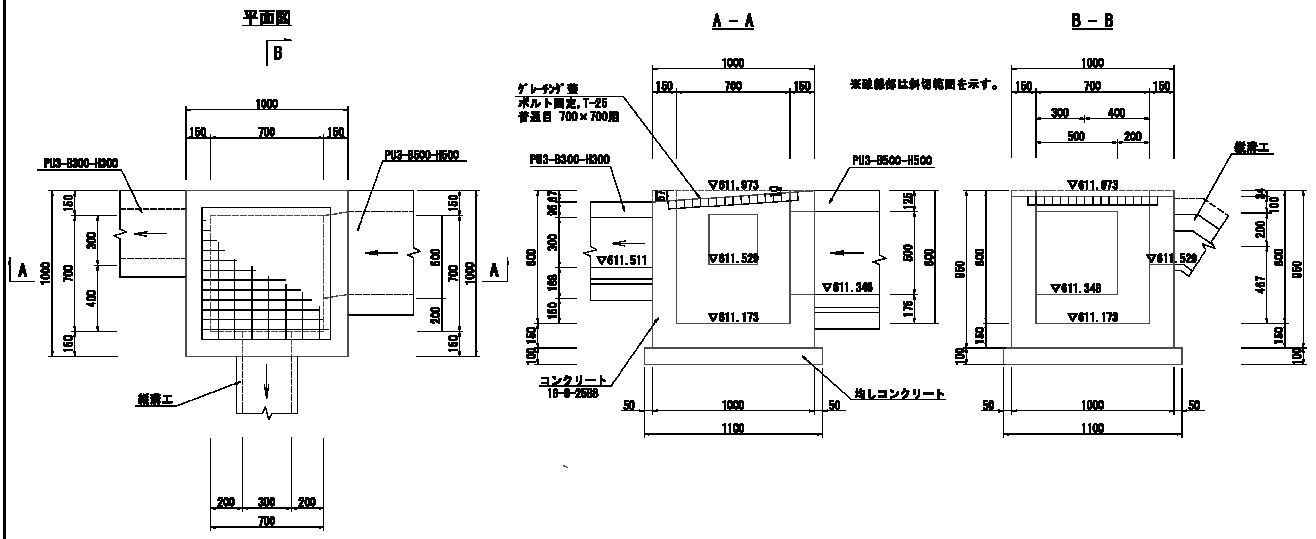

名　称	数　式			単位	数　量
コンクリート	V1=	1.10×1.10×0.95−0.80×0.80×0.80	= 0.638		
18-8-25BB	V2=	−0.30×0.30×0.15	= −0.014		
	V3=	−0.50×0.50×0.15	= −0.038		
	V4=	−0.55×0.35×0.15	= −0.029		
	V5=	−(1/2×0.067×1.00×1.00−1/2×(0.057+0.010)×0.80×0.80)	= −0.012		
			0.545	m3	0.55
型　枠	A1=	(0.80+0.80)×0.80×2+(1.10+1.10)×0.95×2	= 6.740		
小型構造物	A2=	−0.30×0.30×2+0.30×0.15×4	= 0.000		
	A3=	−0.50×0.50×2+0.50×0.15×4	= −0.200		
	A4=	−0.55×0.35×2+0.35×0.15×4	= −0.175		
	A5=	−(1/2×0.067×1.00×2+1/2×(0.057+0.010)×0.80×2+0.067×1.00+0.57×0.80)	= −0.595		
		合　計	= 5.770	m2	5.8
均しコンクリート	A=	1.20×1.20	= 1.440	m2	1.4
18-8-40BB t=100	V=	1.20×1.20×0.10	= 0.144	m3	0.14
均しコン型枠	A=	1.20×0.10× 4	= 0.480	m2	0.5
グレーチング蓋	N=		= 1.000	枚	1
観音開き,T-25		(118.4kg/組)			
普通目 800×800用					

集水桝3号　B800-L800-H800

1箇所当り

作業土工

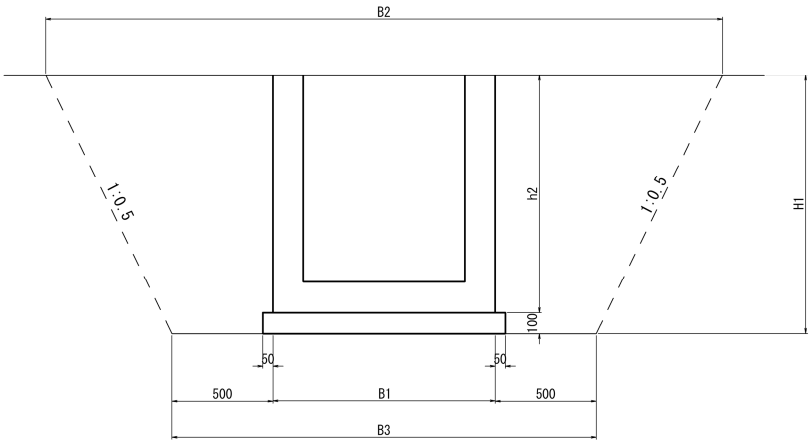

B1:	1200
B2:	3250
B3:	2200
H1:	1050
h2:	950

名　称	数　式			単位	数　量
作業土工					
床掘	V= 1/2×(3.05+2.00)×1.05×1.10	=	2.916	m3	2.9
埋戻	V=	=	2.916		
	−1.00×0.95×1.00	=	−0.950		
	−1.10×0.10×1.10	=	−0.121		
			1.845	m3	1.9
残土	V= (2.916−1.845)/0.9	=	1.190	m3	1.2
基面整正	均しコンクリートより	=	1.440	m2	1.4

集水桝4号

B800-L800-H1150

1箇所当り

名　　称	規　　格	単位	数　量	摘　要
コンクリート	18-8-40BB	m3	1.01	
型　枠	小型構造物	m2	9.7	
均しコンクリート	18-8-40BB t=100	m2	1.7	V=0.17m3
均しコン型枠		m2	0.5	
タラップ	巾300	本	3	
グレーチング蓋	ボルト固定,T-25 普通目 800×800用	枚	1	(122.3kg/組)
作業土工				
床掘		m3	5.3	
埋戻		m3	3.2	
残土		m3	2.3	

集水桝4号　B800-L800-H1150

1箇所当り

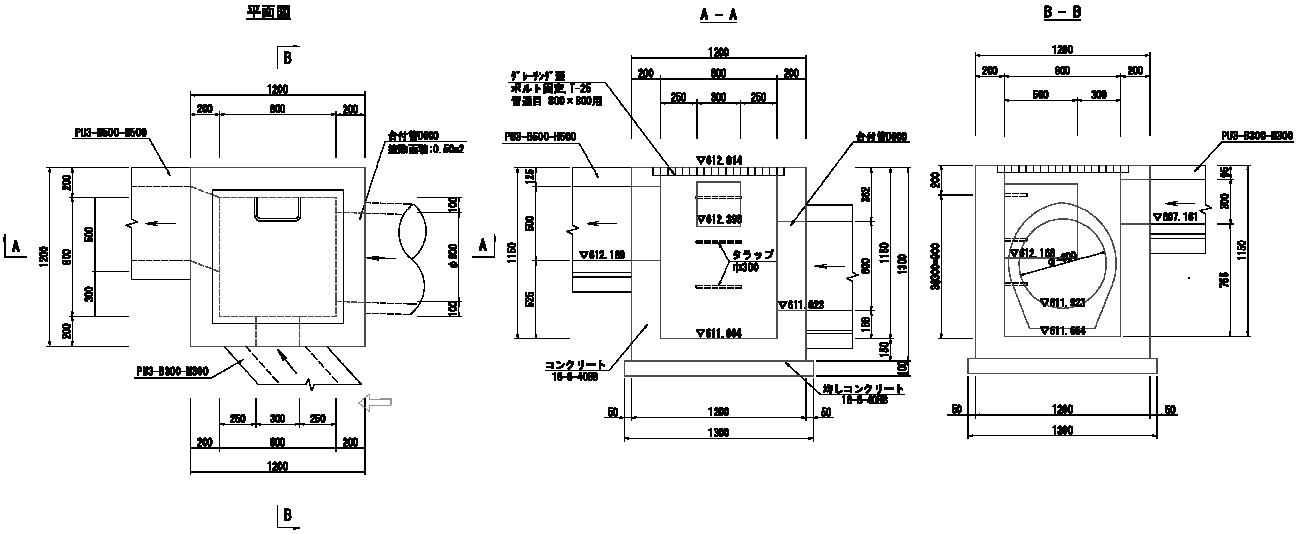

名　称	数　式			単位	数　量
コンクリート 18-8-40BB	V1= 1.20×1.20×1.30−0.80×0.80×1.15	=	1.136		
	V2= −0.50×0.50×0.20	=	−0.050		
	V3= −1/4×π×0.60×0.60×0.20	=	−0.057		
	V4= −0.30×0.30×0.20	=	−0.018		
	合　計	=	1.011	m3	1.01
型　枠 小型構造物	A1= (0.80+0.80)×1.15×2+(1.20+1.20)×1.30×2	=	9.920		
	A2= −0.50×0.50×2+0.50×0.20×4	=	−0.100		
	A3= −1/4×π×0.60×0.60×2+π×0.60×0.20	=	−0.188		
	A4= −0.30×0.30×2+0.30×0.20×4	=	0.060		
	合　計	=	9.692	m2	9.7
均しコンクリート 18-8-40BB t=100	A= 1.30×1.30	=	1.690	m2	1.7
	V= 1.30×1.30×0.10	=	0.169	m3	0.17
均しコン型枠	A= 1.30×0.10× 4	=	0.520	m2	0.5
タラップ 巾300	N=	=	3.000	本	3
グレーチング蓋 ボルト固定,T-25 普通目 800×800用	N=	=	1.000	枚	1
	(122.3kg/組)				

集水桝4号　B800-L800-H1150

1箇所当り

作業土工

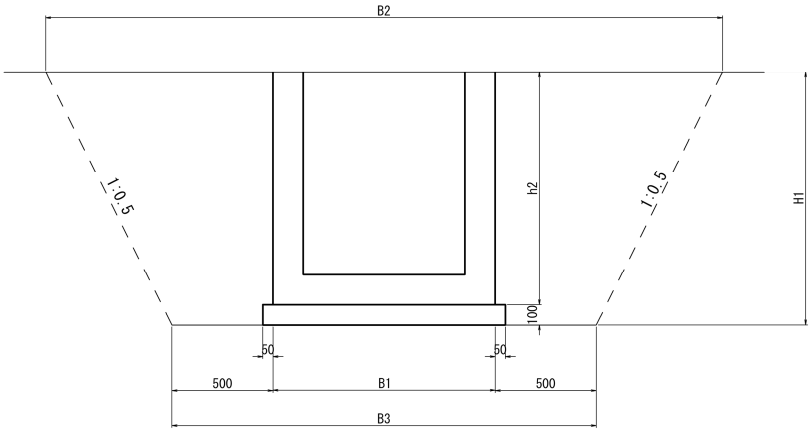

B1：	1200
B2：	3600
B3：	2200
H1：	1400
h2：	1300

名　称	数　式			単位	数　量
作業土工					
床掘	V= 1/2×(3.60+2.20)×1.40×1.30	=	5.278	m3	5.3
埋戻	V=	=	5.278		
	−1.20×1.30×1.20	=	−1.872		
	−1.30×0.10×1.30	=	−0.169		
			3.237	m3	3.2
残土	V= (5.278−3.237)/0.9	=	2.268	m3	2.3
基面整正	均しコンクリートより	=	1.690	m2	1.7

集水桝5号

B800-L800-H1100

1箇所当り

名　　称	規　　格	単位	数　量	摘　要
コンクリート	18-8-25BB	m3	0.97	
型　枠	小型構造物	m2	9.3	
均しコンクリート	18-8-40BB t=100	m2	1.7	V=0.17m3
均しコン型枠		m2	0.5	
タラップ	巾300	本	3	
グレーチング蓋	四方落込み,T-25 普通目 800×800用	枚	1	(118.4kg/組)
作業土工				
床掘		m3	5.1	
埋戻		m3	3.1	
残土		m3	2.2	

集水桝5号　B800-L800-H1100

1箇所当り

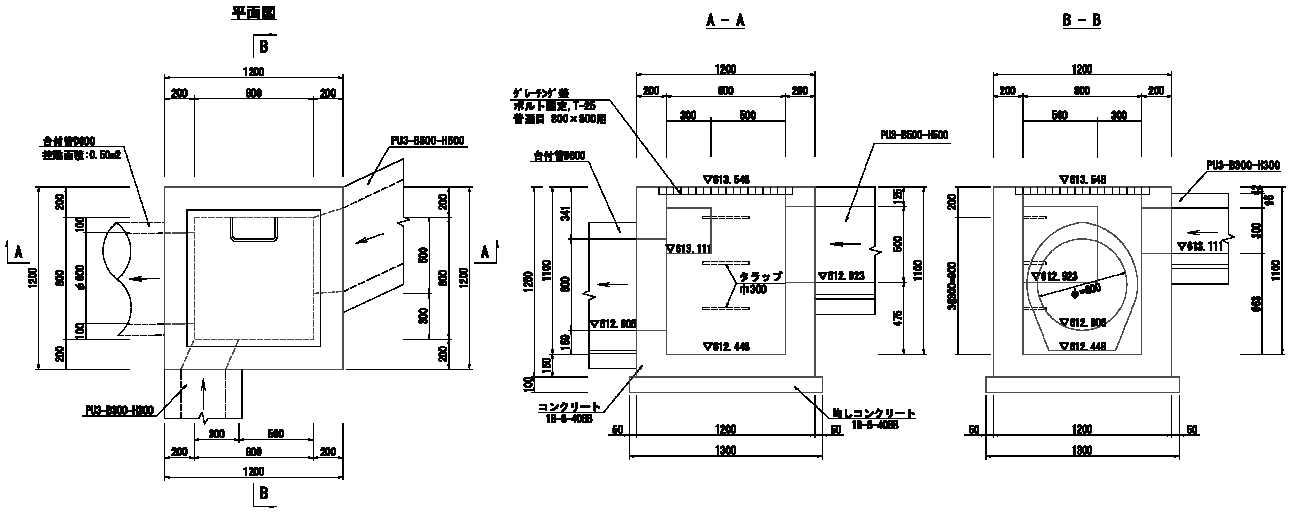

名　称	数　式			単位	数　量
コンクリート	V1= 1.20×1.20×1.25−0.80×0.80×1.10	=	1.096		
18-8-25BB	V2= −1/4×π×0.60×0.60×0.20	=	−0.057		
	V3= −0.50×0.50×0.20	=	−0.050		
	V4= −0.30×0.30×0.20	=	−0.018		
	合　計	=	0.971	m3	0.97
型　枠	A1= (0.80+0.80)×1.10×2+(1.20+1.20)×1.25×2	=	9.520		
小型構造物	A2= −1/4×π×0.60×0.60×2+π×0.60×0.20	=	−0.188		
	A3= −0.50×0.50×2+0.50×0.20×4	=	−0.100		
	A4= −0.30×0.30×2+0.30×0.20×4	=	0.060		
	合　計	=	9.292	m2	9.3
均しコンクリート	A= 1.30×1.30	=	1.690	m2	1.7
18-8-40BB t=100	V= 1.30×1.30×0.10	=	0.169	m3	0.17
均しコン型枠	A= 1.30×0.10× 4	=	0.520	m2	0.5
タラップ	N=	=	3.000	本	3
巾300					
グレーチング蓋	N=	=	1.000	枚	1
四方落込み,T-25	(118.4kg/組)				
普通目 800×800用					

1箇所当り

作業土工

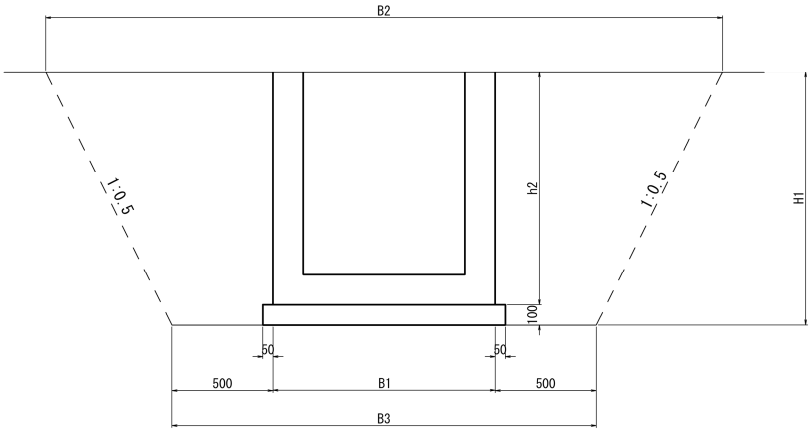

B1：	1200
B2：	3550
B3：	2200
H1：	1350
h2：	1250

名　称	数　式			単位	数　量
作業土工					
床掘	V= 1/2×(3.55+2.20)×1.35×1.30	=	5.046	m3	5.1
埋戻	V=	=	5.046		
	−1.20×1.25×1.20	=	−1.800		
	−1.30×0.10×1.30	=	−0.169		
			3.077	m3	3.1
残土	V= (5.046−3.077)/0.9	=	2.188	m3	2.2
基面整正	均しコンクリートより	=	1.690	m2	1.7

集水桝6号

B500-L500-H550

1箇所当り

名　　称	規　　格	単位	数　量	摘　要
コンクリート	18-8-25BB	m3	0.28	
型　枠	小型構造物	m2	3.3	
均しコンクリート	18-8-40BB t=100	m2	0.8	V=0.08m3
均しコン型枠		m2	0.4	
グレーチング蓋	四方落込み,T-25 普通目 500×500用	枚	1	0
作業土工				
床掘		m3	1.3	
埋戻		m3	0.8	
残土		m3	0.6	

集水桝6号　B500-L500-H550

1箇所当り

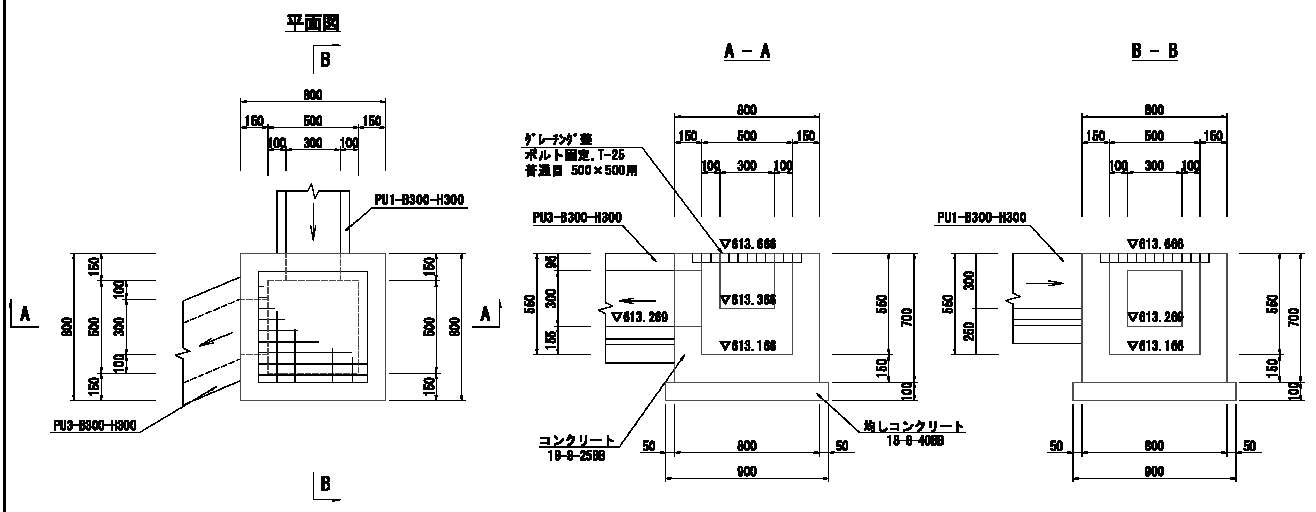

名　称	数　式			単位	数　量
コンクリート 18-8-25BB	V1= 0.80×0.80×0.70−0.50×0.50×0.55	=	0.311		
	V2= −0.30×0.30×0.15	=	−0.014		
	V3= −0.30×0.30×0.15	=	−0.014		
	合　計	=	0.283	m3	0.28
型　枠 小型構造物	A1= (0.50+0.50)×0.55×2+(0.80+0.80)×0.70×2	=	3.340		
	A2= −0.30×0.30×2+0.30×0.15×4	=	0.000		
	A3= −0.30×0.30×2+0.30×0.15×4	=	0.000		
	合　計	=	3.340	m2	3.3
均しコンクリート 18-8-40BB t=100	A= 0.90×0.90	=	0.810	m2	0.8
	V= 0.90×0.90×0.10	=	0.081	m3	0.08
均しコン型枠	A= 0.90×0.10× 4	=	0.360	m2	0.4
グレーチング蓋 四方落込み,T-25 普通目 500×500用	N=	=	1.000	枚	1
	(46.0kg/組)				

集水桝6号　B500-L500-H550

1箇所当り

作業土工

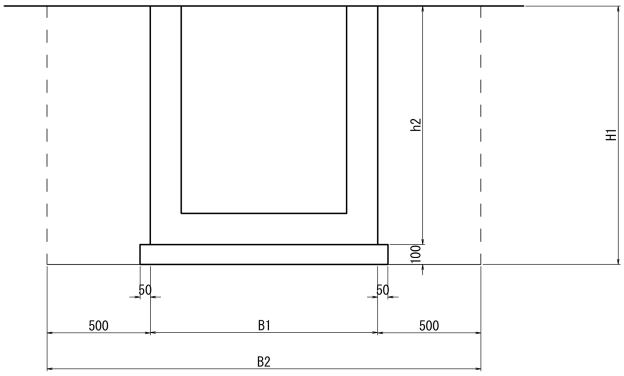

B1:　800
B2:　1800

H1:　800
h2:　700

名　称	数　式			単位	数　量
作業土工					
床掘	V= 1.80×0.80×0.90	=	1.296	m3	1.3
埋戻	V=	=	1.296		
	−0.80×0.70×0.80	=	−0.448		
	−0.90×0.10×0.90	=	−0.081		
			0.767	m3	0.8
残土	V= (1.296−0.767)/0.9	=	0.588	m3	0.6
基面整正	均しコンクリートより	=	0.081	m2	0.1

集水桝7号

B700-L700-H800

1箇所当り

名　　称	規　　格	単位	数　量	摘　要
コンクリート	18-8-25BB	m3	0.51	
型　枠	小型構造物	m2	5.9	
均しコンクリート	18-8-40BB t=100	m2	1.2	V=0.12m3
均しコン型枠		m2	0.4	
グレーチング蓋	四方落込み,T-25 普通目 700×700用	枚	1	0
作業土工				
床掘		m3	2.3	
埋戻		m3	1.2	
残土		m3	1.2	

集水桝7号　B700-L700-H800

1箇所当り

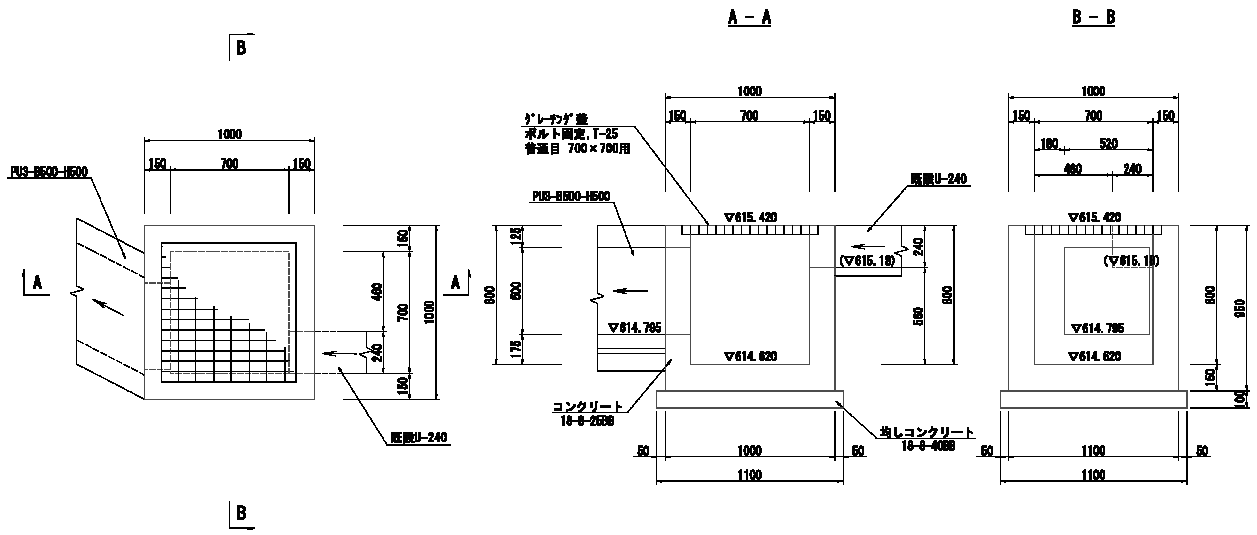

名　称	数　式			単位	数　量
コンクリート	V1= 1.00×1.00×0.95−0.70×0.70×0.80	=	0.558		
18-8-25BB	V2= −0.50×0.50×0.15	=	−0.038		
	V3= −0.24×0.24×0.15	=	−0.009		
	合　計	=	0.511	m3	0.51
型　枠	A1= (0.70+0.70)×0.80×2+(1.00+1.00)×0.95×2	=	6.040		
小型構造物	A2= −0.50×0.50×2+0.50×0.15×4	=	−0.200		
	A3= −0.24×0.24×2+0.24×0.15×4	=	0.029		
	合　計	=	5.869	m2	5.9
均しコンクリート	A= 1.10×1.10	=	1.210	m2	1.2
18-8-40BB t=100	V= 1.10×1.10×0.10	=	0.121	m3	0.12
均しコン型枠	A= 1.10×0.10× 4	=	0.440	m2	0.4
グレーチング蓋	N=	=	1.000	枚	1
四方落込み,T-25					
普通目 700×700用	(89.6kg/組)				

集水桝7号　B700-L700-H800

1箇所当り

作業土工

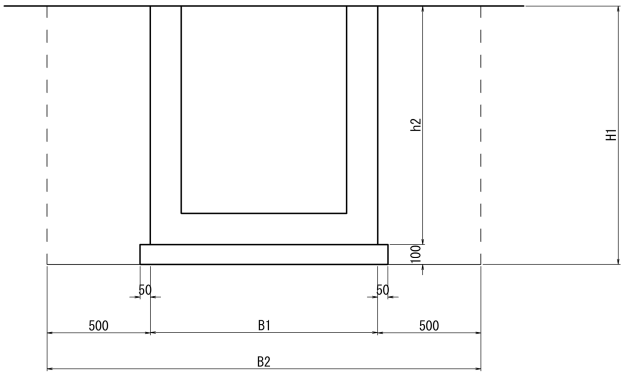

B1:　1000
B2:　2000

H1:　1050
h2:　950

名　称	数　式			単位	数　量
作業土工					
床掘	V= 2.00×1.05×1.10	=	2.310	m3	2.3
埋戻	V=	=	2.310		
	−1.00×0.95×1.00	=	−0.950		
	−1.10×0.10×1.10	=	−0.121		
			1.239	m3	1.2
残土	V= (2.310−1.239)/0.9	=	1.190	m3	1.2
基面整正	均しコンクリートより	=	1.210	m2	1.2

集水桝8号

B800-L800-H550

1箇所当り

名　　称	規　　格	単位	数　量	摘　要
コンクリート	18-8-25BB	m3	0.44	
型　枠	小型構造物	m2	4.7	
均しコンクリート	18-8-40BB t=100	m2	1.4	V=0.14m3
均しコン型枠		m2	0.5	
作業土工				
床掘		m3	2.0	
埋戻		m3	1.0	
残土		m3	1.1	

集水桝8号　B800-L800-H550

1箇所当り

平面図

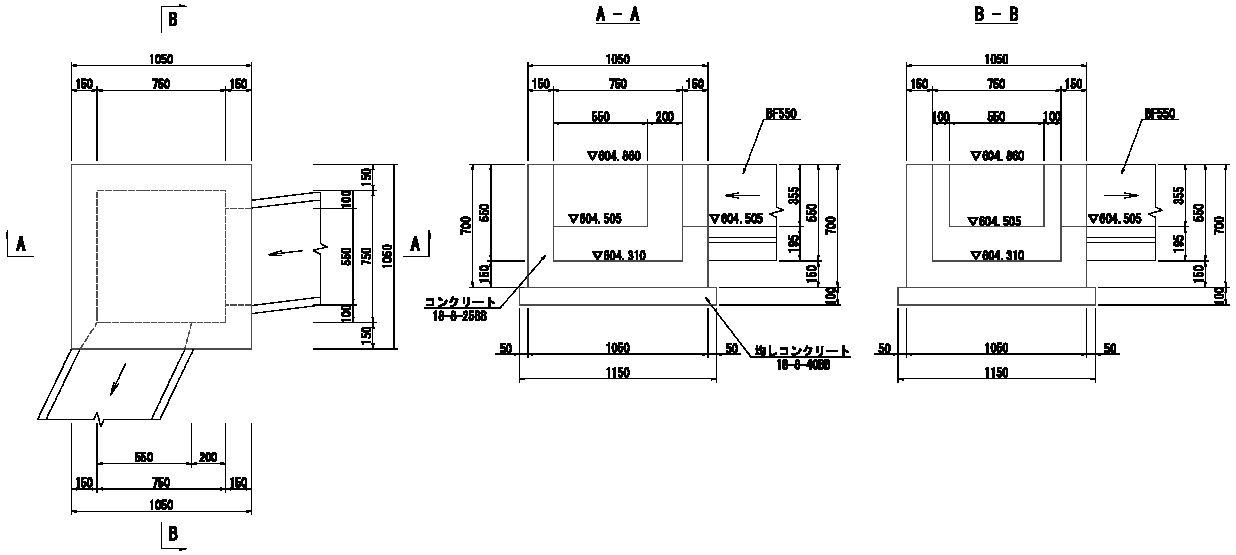

名　称	数　式			単位	数　量
コンクリート	V1= 1.10×1.10×0.70−0.80×0.80×0.55	=	0.495		
18-8-25BB	V2= −0.55×0.355×0.15	=	−0.029		
	V3= −0.55×0.355×0.15	=	−0.029		
	合　計	=	0.437	m3	0.44
型　枠	A1= (0.80+0.80)×0.55×2+(1.10+1.10)×0.70×2	=	4.840		
小型構造物	A2= −0.30×0.30×2+0.30×0.15×4	=	0.000		
	A3= −0.55×0.355×2+0.55×0.15×2+0.355×0.15×2	=	−0.119		
	合　計	=	4.721	m2	4.7
均しコンクリート	A= 1.20×1.20	=	1.440	m2	1.4
18-8-40BB t=100	V= 1.20×1.20×0.10	=	0.144	m3	0.14
均しコン型枠	A= 1.20×0.10× 4	=	0.480	m2	0.5
				枚	0

集水桝8号　B800-L800-H550

1箇所当り

作業土工

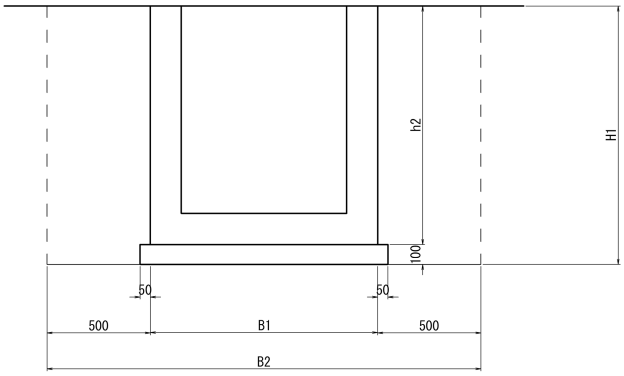

B1:　1100
B2:　2100

H1:　800
h2:　700

名　称	数　式			単位	数　量
作業土工					
床掘	V= 2.10×0.80×1.20	=	2.016	m3	2.0
埋戻	V=	=	2.016		
	−1.10×0.70×1.10	=	−0.847		
	−1.20×0.10×1.20	=	−0.144		
			1.025	m3	1.0
残土	V= (2.016−1.025)/0.9	=	1.101	m3	1.1
基面整正	均しコンクリートより	=	1.440	m2	1.4

集水桝9号

B750-L750-H550

1箇所当り

名　　称	規　　格	単位	数　量	摘　要
コンクリート	18-8-25BB	m3	0.40	
型　枠	小型構造物	m2	4.4	
均しコンクリート	18-8-40BB t=100	m2	1.3	V=0.13m3
均しコン型枠		m2	0.5	
作業土工				
床掘		m3	1.9	
埋戻		m3	1.0	
残土		m3	1.0	

集水桝9号　B750-L750-H550

1箇所当り

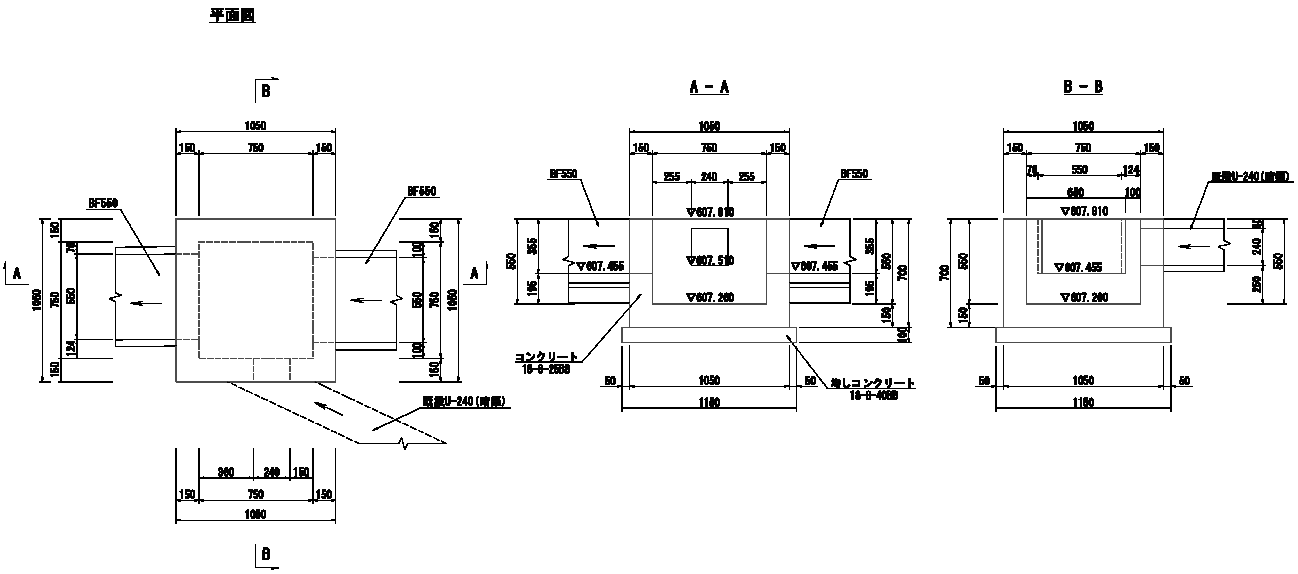

名　称	数　式			単位	数　量
コンクリート	V1= 1.05×1.05×0.70−0.75×0.75×0.55	=	0.462		
18-8-25BB	V2= −0.55×0.355×0.15	=	−0.029		
	V3= −0.55×0.355×0.15	=	−0.029		
	V4= −0.24×0.24×0.15	=	−0.009		
	合　計	=	0.395	m3	0.40
型　枠	A1= (0.75+0.75)×0.55×2+(1.05+1.05)×0.70×2	=	4.590		
小型構造物	A2= −0.55×0.355×2+0.55×0.15×2+0.355×0.15×2	=	−0.119		
	A3= −0.55×0.355×2+0.55×0.15×2+0.355×0.15×2	=	−0.119		
	A4= −0.24×0.24×2+0.24×0.15×4	=	0.029		
	合　計	=	4.381	m2	4.4
均しコンクリート	A= 1.15×1.15	=	1.323	m2	1.3
18-8-40BB t=100	V= 1.15×1.15×0.10	=	0.132	m3	0.13
均しコン型枠	A= 1.15×0.10× 4	=	0.460	m2	0.5

集水桝9号　B750-L750-H550

1箇所当り

作業土工

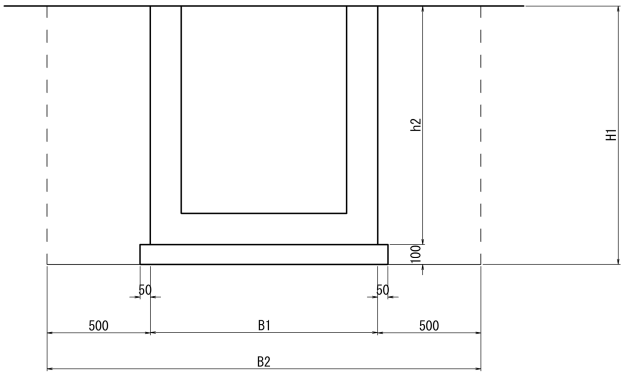

B1:　1050
B2:　2050

H1:　800
h2:　700

名　称	数　式			単位	数　量
作業土工					
床掘	V= 2.05×0.80×1.15	=	1.886	m3	1.9
埋戻	V=	=	1.886		
	−1.05×0.70×1.05	=	−0.772		
	−1.15×0.10×1.15	=	−0.132		
			0.982	m3	1.0
残土	V= (1.886−0.982)/0.9	=	1.004	m3	1.0
基面整正	均しコンクリートより	=	1.323	m2	1.3

集水桝10号

B800-L800-H550

1箇所当り

名　　称	規　　格	単位	数　量	摘　要
コンクリート	18-8-25BB	m3	0.44	
型　枠	小型構造物	m2	4.7	
均しコンクリート	18-8-40BB t=100	m2	1.4	V=0.13m3
均しコン型枠		m2	0.5	
作業土工				
床掘		m3	1.9	
埋戻		m3	1.0	
残土		m3	1.0	

集水桝10号　B800-L800-H550

1箇所当り

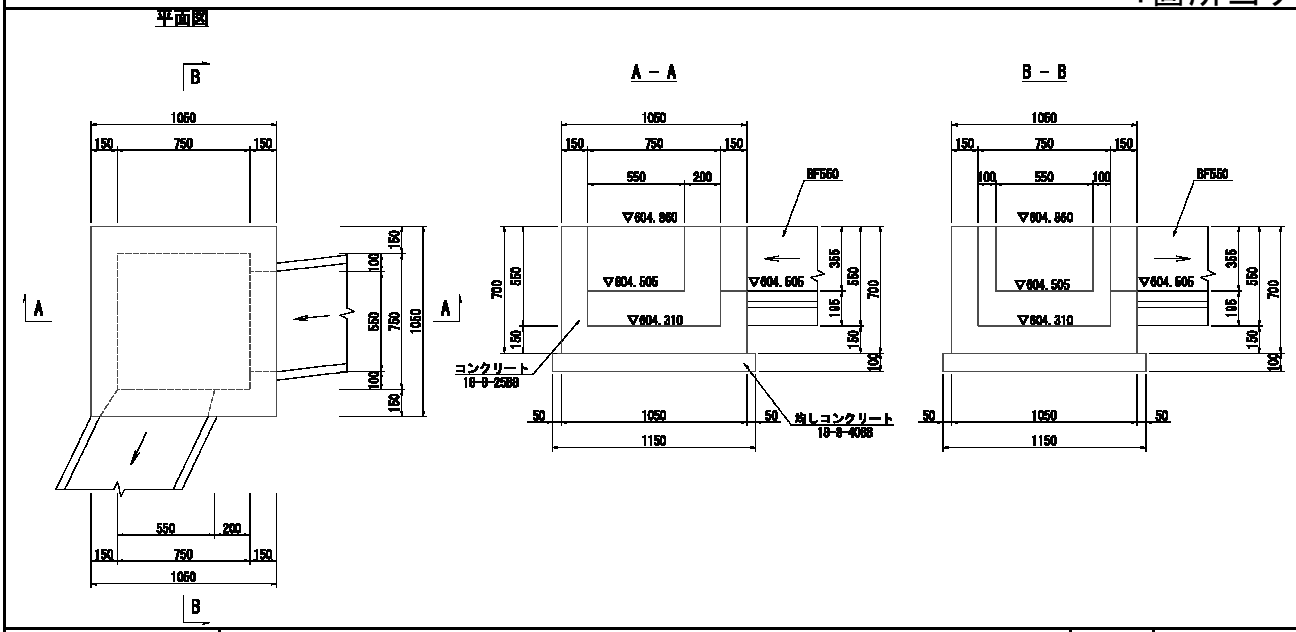

名　称	数　式			単位	数　量
コンクリート 18-8-25BB	V1= 1.10×1.10×0.70−0.80×0.80×0.55	=	0.495		
	V2= −0.55×0.355×0.15	=	−0.029		
	V3= −0.55×0.355×0.15	=	−0.029		
	合　計	=	0.437	m3	0.44
型　枠 小型構造物	A1= (0.80+0.80)×0.55×2+(1.10+1.10)×0.70×2	=	4.840		
	A2= −0.30×0.30×2+0.30×0.15×4	=	0.000		
	A3= −0.55×0.355×2+0.55×0.15×2+0.355×0.15×2	=	−0.119		
	合　計	=	4.721	m2	4.7
均しコンクリート 18-8-40BB t=100	A= 1.20×1.20	=	1.440	m2	1.4
	V= 1.20×1.20×0.10	=	0.132	m3	0.13
均しコン型枠	A= 1.20×0.10× 4	=	0.460	m2	0.5

集水桝10号　B800-L800-H550

1箇所当り

作業土工

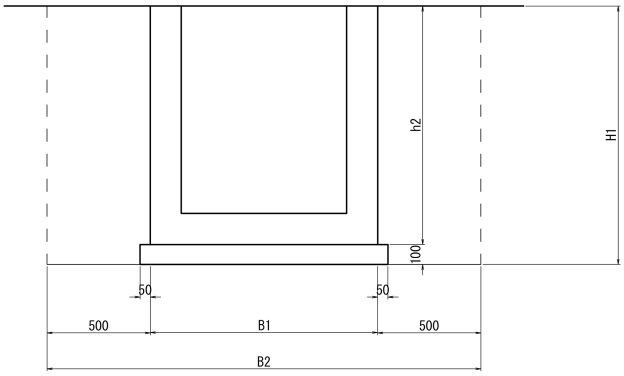

B1:　1100
B2:　2100

H1:　800
h2:　700

名　称	数　式			単位	数　量
作業土工					
床掘	V=　2.05×0.80×1.15	=	1.886	m3	1.9
埋戻	V=	=	1.886		
	−1.05×0.70×1.05	=	−0.772		
	−1.15×0.10×1.15	=	−0.132		
			0.982	m3	1.0
残土	V=　(1.886−0.982)/0.9	=	1.004	m3	1.0
基面整正	均しコンクリートより	=	1.440	m2	1.4

【 舗　装　工 】

舗　装　工

1式当り

名　　称	規　　格	単位	数　量	摘　要
〈車道舗装〉		式	1	
表層工	再生密粒度As13F t=5cm	m2	557	
路盤工	再生ｸﾗｯｼｬｰﾗﾝ M-30 t=10cm	m2	558	
凍上抑制層	再生ｸﾗｯｼｬｰﾗﾝRC-40 t=16cm	m2	562	
〈取付道路舗装〉		式	1	
表層工	再生密粒度As13F t=5cm	m2	25	
路盤工	再生ｸﾗｯｼｬｰﾗﾝ M-30 t=10cm	m2	24	
〈張コンクリート〉				
コンクリート	18-8-25BB	m3	3	

舗　装　工

1式当り

名　称	数　式　及　び　略　図			単位	数　量
<車道舗装>					
表層工	A1＝（舗装面積計算書:車道舗装より）	=	557.100		
再生密粒度As13F	A2＝（舗装面積計算書:車道舗装　連絡道路より）	=	0.000		
t=5cm	計	=	557.100	m2	557
路盤工	A1＝（舗装面積計算書:車道舗装より）	=	557.100		
再生ｸﾗｯｼｬｰﾗﾝ	A2＝（舗装面積計算書:車道舗装　連絡道路より）	=	0.000		
M-30 t=10cm	車道端部加算(取付道路)				
	0.10*(4.5+1.3+1.3)	=	0.71		
	計	=	557.810	m2	558
凍上抑制層	A1＝（舗装面積計算書:車道舗装より）	=	557.100		
再生ｸﾗｯｼｬｰﾗﾝRC-40	A2＝（舗装面積計算書:車道舗装　連絡道路より）	=	0.000		
t=16cm	車道端部加算(取付道路)				
	0.20*(4.5+1.3+1.3)	=	1.42		
	車道端部加算(水路)				
	0.01*(60.5+70.1+55.4+44.2+11.4+43.4+37.1)	=	3.22		
	計	=	561.740	m2	562
<取付道路舗装>					
表層工	A1＝（図面プラにメータより）	=	0.600		
再生密粒度As13F	A2＝（図面プラにメータより）	=	1.000		
t=5cm	A3＝（図面プラにメータより）	=	23.60		
	計	=	25.200	m2	25
路盤工	表層工より	=	25.200		
再生ｸﾗｯｼｬｰﾗﾝ	取付道路端部控除				
M-30 t=10cm	-0.10*(4.5+1.3+1.3)	=	-0.71		
	計	=	24.490	m2	24
<張コンクリート>	（舗装面積計算書:張りコンクリートより）				
コンクリート	A=　(17.1+17.6)×0.10	=	3.47	m3	3
18-8-25BB					

舗装面積計算書

測 点	延 長	車道舗装								
		表層(再生密粒度As)			路盤(M-30)			凍上抑制層(RC-40)		
		左幅員	平 均	面 積	左幅員	平 均	面 積	左幅員	平 均	面 積
	(m)	(m)	(m)	(m2)	(m)	(m)	(m2)	(m)	(m)	(m2)
設計EC 2-0		2.91	1.46	0.0	2.91	1.46	0.0	2.91	1.46	0.0
設計NO.2	9.7	2.46	2.69	26.0	2.46	2.69	26.0	2.46	2.69	26.0
設計NO.3	20.0	2.46	2.46	49.2	2.46	2.46	49.2	2.46	2.46	49.2
設計NO.3＋16.64	16.6	2.46	2.46	40.9	2.46	2.46	40.9	2.46	2.46	40.9
設計NO.3＋16.64		2.74	1.37	0.0	2.74	1.37	0.0	2.74	1.37	0.0
設計NO.4＋6.70	6.7	5.00	3.87	25.9	5.00	3.87	25.9	5.00	3.87	25.9
設計NO.5	16.0	5.00	5.00	80.0	5.00	5.00	80.0	5.00	5.00	80.0
設計NO.6	20.0	5.00	5.00	100.0	5.00	5.00	100.0	5.00	5.00	100.0
設計NO.6+14.34	14.3	5.00	5.00	71.7	5.00	5.00	71.7	5.00	5.00	71.7
設計NO.7	5.7	5.35	5.18	29.3	5.35	5.18	29.3	5.35	5.18	29.3
設計NO.7+6.26	6.3	5.75	5.55	34.7	5.75	5.55	34.7	5.75	5.55	34.7
設計NO.7+7.57	1.3	5.21	5.48	7.1	5.21	5.48	7.1	5.21	5.48	7.1
求積部 A1				86.8			86.8			86.8
起点側横断側溝				5.5			5.5			5.5
計				557.1			557.1			557.1

舗装面積計算書

測 点	延 長	車道舗装（連絡道路）								
		表層(再生密粒度As)			路盤(再生ｸﾗｯｼｬｰﾗﾝ)			凍上抑制層(再生ｸﾗｯｼｬｰﾗﾝ)		
		左幅員	平 均	面 積	左幅員	平 均	面 積	左幅員	平 均	面 積
	(m)	(m)	(m)	(m2)	(m)	(m)	(m2)	(m)	(m)	(m2)
No. 30 + 7.000		5.00			5.00			5.00		
No. 30 + 19.000	12.0	5.00	5.00	60.0	5.00	5.00	60.0	5.00	5.00	60.0
No. 31 + 2.730	3.7	6.50	5.75	21.4	6.50	5.75	21.4	6.50	5.75	21.4
No. 32 + 0.000	17.3	6.50	6.50	112.5	6.50	6.50	112.5	6.50	6.50	112.5
求積部 A2				60.1			60.1			60.1
計				0.0			0.0			0.0

舗装面積計算書

測 点	延 長	張コンクリート								
		左			右					
		左幅員	平 均	面 積	左幅員	平 均	面 積	左幅員	平 均	面 積
	(m)	(m)	(m)	(m2)	(m)	(m)	(m2)	(m)	(m)	(m2)
設計NO.1＋9.840		0.41	0.21	0.0	0.41	0.21	0.0			
設計NO.1+19.345	9.5	0.33	0.37	3.5	0.44	0.43	4.1			
設計NO.2+0.134	0.5	0.23	0.28	0.1	0.44	0.44	0.2			
設計NO.3＋0.090	19.9	0.43	0.33	6.6	0.40	0.42	8.3			
設計NO.3+16.100	16.0	0.43	0.43	6.9	0.21	0.31	5.0			
計				17.1			17.6			0.0

【 区 画 線 工 】

区 画 線 工

1式当り

名　　称	規　　格	単位	数　量	摘　要
白実線	溶融式 W=15cm	m	119	
白破線	溶融式 W=15cm	m	0	
白線	溶融式 W=45cm	m	4	
矢印・記号・文字	溶融式 W=15cm	m	13	止まれ

区 画 線 工

1式当り

名　称	数　式　及　び　略　図			単位	数　量
白実線 溶融式 W=15cm	L=	別紙　延長箇所調書より 車道外側線	= 119.000		
			計 119.000	m	119
白破線 溶融式 W=15cm	L=	別紙　延長箇所調書より 誘導線	= 0.000	m	0
白線 溶融式 W=45cm	L=	別紙　延長箇所調書より 交差点指示（停止線 ）	= 3.900	m	4
矢印・記号・文字 W=15cm		交差点指示（止まれ ）	= 13.000	m	13

延　長　調　書

車　道　外　側　線

白実線 溶融式 W=15cm

〈m〉

区間			左右	数量
設計NO.0+13.84	～	設計NO.0+18.66	左	4.7
設計NO.4+4.00	～	設計NO.7+2.23	左	58.1
設計NO.1+0.65	～		右	3.6
設計NO.4+4.00	～	NO.7付近		52.6
NO.30+1.45	～	NO.32		0.0
計				119.0

交差点指示（停止線）

白実線 溶融式 W=45cm

〈m〉

区間	左右	数量
設計NO.0+19.64付近		3.9
計		3.9

交差点指示（止まれ）

白実線 溶融式 W=15cm

〈m〉

区間	左右	数量
設計NO.1+2.50付近		13.0
計		13.0

誘　導　線

白破線 溶融式 W=15cm

〈m〉

区間	左右	数量
設計NO.7付近		0.0
計		0.0

区間	左右	数量
計		

【　構造物取壊し及び撤去工　】

構造物取壊し及び撤去工

1式当り

名　　称	規　　格	単位	数　量	摘　要
＜取壊工＞ ｺﾝｸﾘｰﾄ構造物取壊し	無筋構造物	m3	34	
	鉄筋構造物	m3	26	
	Co版切断	m	17	
	塩ビ管撤去	m	7	
舗装版切断	ｱｽﾌｧﾙﾄ舗装版 t= 5cm	m	19	
舗装版破砕	ｱｽﾌｧﾙﾄ舗装版 t= 5cm	m2	311	
＜運搬処理工＞ 殻運搬処理	Co無筋	m3	16	
	Co有筋	m3	26	
	ｱｽﾌｧﾙﾄ殻	m3	16	
	石積殻	m3	18	

構造物取壊し及び撤去工

1式当り

名　称	数　式　及　び　略　図	単位	数　量
＜取壊工＞ ｺﾝｸﾘｰﾄ構造物取壊し 無筋構造物	集水桝 B300-L300-H400 取壊し V= (0.60×0.60×0.55-0.30×0.30×0.40)×1 = 0.16 集水桝 B400-L400-H500 取壊し V= (0.70×0.70×0.65-0.40×0.40×0.50)×1 = 0.24 集水桝 B500-L500-H400 取壊し V= (0.80×0.80×0.55-0.50×0.50×0.40)×2 = 0.50 集水桝 B600-L600-H600 取壊し V= (0.90×0.90×0.75-0.60×0.60×0.60)×1 = 0.39 ﾏﾝﾎｰﾙ Φ1200-H1500 取壊し V= (1.50/2)^2×3.14×1.65-(1.20/2)^2×3.14×1.50 = 1.22 BOX 取壊し V= (1.35×0.90-0.95×0.50)×3.4 = 2.52 水路ｺﾝｸﾘｰﾄ版取壊し V= (1.8+8.0)×0.10 = 0.98 石積1 取壊し V= 1/2×(1.848+1.524)×6.10×0.10 = 1.03 V= 1/2×(2.067+2.020)×1.00×0.10 = 0.20 V= (0.114+0.041)×7.10 = 1.10 石積2 取壊し V= 1/2×(1.420+2.443)×8.80×0.10 = 1.70 V= 1/2×(2.443+2.575)×1.00×0.10 = 0.25 V= (0.114+0.041)×9.80 = 1.52 石積3 取壊し V= 1/2×(0.522+1.511)×1.00×0.10 = 0.10 V= 1/2×(1.511+2.433)×10.10×0.10 = 1.99 V= (0.114+0.041)×11.10 = 1.72 計 = 15.62	m3	16

構造物取壊し及び撤去工

1式当り

名　称	数　式　及　び　略　図			単位	数　量
	撤去工構造図　側溝断面積より				
鉄筋構造物	U-150×150 取壊し				
	V= 0.02×3.5	=	0.07		
	U-180×180 取壊し				
	V= 0.02×(59.8+6.4)	=	1.32		
	U-240×240 取壊し				
	V= 0.04×(13.8+24.4+27.0+18.7+13.7+4.5)	=	4.08		
	U3-300×300 取壊し				
	V= 0.06×(2.0+6.9)	=	0.53		
	PU3-250×250 取壊し				
	V= 0.07×2.0	=	0.14		
	横断側溝300×300 取壊し				
	V= 0.08×5.9	=	0.47		
	HPφ1000 取壊し				
	V= 0.28×6.2	=	1.74		
	土間コンクリート①				
	V= 30m2×0.55	=	16.50		
	土間コンクリート②				
	V= 1.1m2×0.10	=	0.11		
	土間コンクリート③				
	V= 8.2m2×0.10	=	0.82		
	計	=	25.78	m3	26
Co版切断 コンクリート	L= ①3.5+②4.4+③9.1	=	17.0	m	17
塩ビ管撤去	VPφ100撤去				
	L= 5.3+1.3	=	6.60	m	7
舗装版切断 ｱｽﾌｧﾙﾄ舗装版 t= 5cm	撤去平面図より				
	L= 2.6+7.3+7.3+1.8				
		=	19.00	m	19
舗装版破砕 ｱｽﾌｧﾙﾄ舗装版 t= 5cm	撤去平面図より				
	A= 20.3+105.5+16.9+159.6+8.3				
		=	310.60	m2	311

構造物取壊し及び撤去工

1式当り

名　称	数　式　及　び　略　図			単位	数　量
＜運搬処理工＞					
殻運搬処理					
Co無筋	ｺﾝｸﾘｰﾄ構造物取壊し　無筋構造物　より	=	15.62	m3	16
Co有筋	ｺﾝｸﾘｰﾄ構造物取壊し　鉄筋構造物　より	=	25.78	m3	26
ｱｽﾌｧﾙﾄ殻	310.60×0.05	=	15.53	m3	16
石積殻	1/2×(1.848+1.524)×6.10×0.35	=	3.60		
	1/2×(2.067+2.020)×1.00×0.35	=	0.72		
	1/2×(1.420+2.443)×8.80×0.35	=	5.95		
	1/2×(2.443+2.575)×1.00×0.35	=	0.88		
	1/2×(0.522+1.511)×1.00×0.35	=	0.36		
	1/2×(1.511+2.433)×10.10×0.35	=	6.97		
	計	=	18.48	m3	18.5

【　雑　工　】

雑　工

1式当り

名　　称	規　　格	単位	数　量	摘　要
舗装工		式	1	舗装、上層路盤A=100m2
水路工		式	1	暗渠排水、U240L=10m
街路灯		基	1	移設

雑　工

1式当り

名　称	数　式　及　び　略　図				単位	数　量
舗装工						
	上層路盤工	M-30	t=100	100	m2	100
	舗装工	再生密粒度As13I	t=40		m2	100
水路工						
	暗渠排水管	φ100			m	5
	U型側溝	U240			m	5
街路灯						

箇　所	名　称	
NO.2付近　　左		民地

合計	=	1.0	基	1

支障木伐採計算書　　R8日の出錦山線

胸高直径	除根	伐採除根	伐採	材積	処分量（岐阜県単価表より）					
				針葉樹	伐根		枝・葉・梢端部		合計	
cm	本	本	本	m3	空㎥	重量t	空㎥	重量t	空㎥	重量t
1				0	0.00	0.00	0.00	0.00	0.00	0.00
2		2		0.002	0.00	0.00	0.00	0.00	0.00	0.00
3		2		0.004	0.09	0.00	0.01	0.01	0.10	0.01
4				0	0.00	0.00	0.00	0.00	0.00	0.00
5				0	0.00	0.00	0.00	0.00	0.00	0.00
6		1		0.011	0.09	0.00	0.01	0.01	0.10	0.01
7		2		0.032	0.22	0.01	0.02	0.01	0.24	0.02
8				0	0.00	0.00	0.00	0.00	0.00	0.00
9		1		0.031	0.14	0.00	0.01	0.01	0.15	0.01
10				0	0.00	0.00	0.00	0.00	0.00	0.00
11				0	0.00	0.00	0.00	0.00	0.00	0.00
12				0	0.00	0.00	0.00	0.00	0.00	0.00
13		1		0.076	0.20	0.01	0.02	0.01	0.22	0.02
14		1		0.091	0.37	0.01	0.05	0.03	0.42	0.04
15		6		0.648	2.37	0.07	0.34	0.16	2.71	0.23
16				0	0.00	0.00	0.00	0.00	0.00	0.00
17		1		0.146	0.45	0.01	0.06	0.03	0.51	0.04
18				0	0.00	0.00	0.00	0.00	0.00	0.00
19				0	0.00	0.00	0.00	0.00	0.00	0.00
20				0	0.00	0.00	0.00	0.00	0.00	0.00
21		1		0.241	1.05	0.04	0.16	0.08	1.21	0.12
22				0	0.00	0.00	0.00	0.00	0.00	0.00
23		1		0.299	1.15	0.04	0.18	0.09	1.33	0.13
24		4		1.324	6.40	0.25	1.20	0.55	7.60	0.80
25		2		0.728	3.33	0.13	0.63	0.29	3.96	0.42
26		1		0.399	1.73	0.07	0.33	0.15	2.06	0.22
27		7		3.045	12.60	0.49	2.36	1.08	14.96	1.57
28				0	0.00	0.00	0.00	0.00	0.00	0.00
29		2		1.028	3.87	0.15	0.73	0.33	4.59	0.48
30		1		0.555	3.14	0.13	0.57	0.27	3.71	0.40
31		1		0.599	3.25	0.13	0.59	0.28	3.84	0.41
32		1		0.644	3.35	0.13	0.61	0.29	3.96	0.43
33		2		1.38	6.91	0.27	1.26	0.60	8.17	0.88
34				0	0.00	0.00	0.00	0.00	0.00	0.00
35				0	0.00	0.00	0.00	0.00	0.00	0.00
36				0	0.00	0.00	0.00	0.00	0.00	0.00
37				0	0.00	0.00	0.00	0.00	0.00	0.00
38		1		0.948	3.98	0.16	0.72	0.35	4.71	0.51
39				0	0.00	0.00	0.00	0.00	0.00	0.00
40				0	0.00	0.00	0.00	0.00	0.00	0.00
41		1		1.122	4.30	0.17	0.78	0.37	5.08	0.54
42		1		1.183	4.40	0.17	0.80	0.38	5.20	0.56
43		1		1.246	4.51	0.18	0.82	0.39	5.32	0.57
44				0	0.00	0.00	0.00	0.00	0.00	0.00
45		1		1.375	4.71	0.19	0.86	0.41	5.57	0.60
46				0	0.00	0.00	0.00	0.00	0.00	0.00
47				0	0.00	0.00	0.00	0.00	0.00	0.00
48				0	0.00	0.00	0.00	0.00	0.00	0.00
49				0	0.00	0.00	0.00	0.00	0.00	0.00
50				0	0.00	0.00	0.00	0.00	0.00	0.00
51				0	0.00	0.00	0.00	0.00	0.00	0.00
52				0	0.00	0.00	0.00	0.00	0.00	0.00
53				0	0.00	0.00	0.00	0.00	0.00	0.00
合計	0	45	0	17.16	72.61	2.81	13.12	6.18	85.72	8.99