東山神明神社　神楽台　調査実測図

2020．3

高山・祭屋台保存技術協同組合

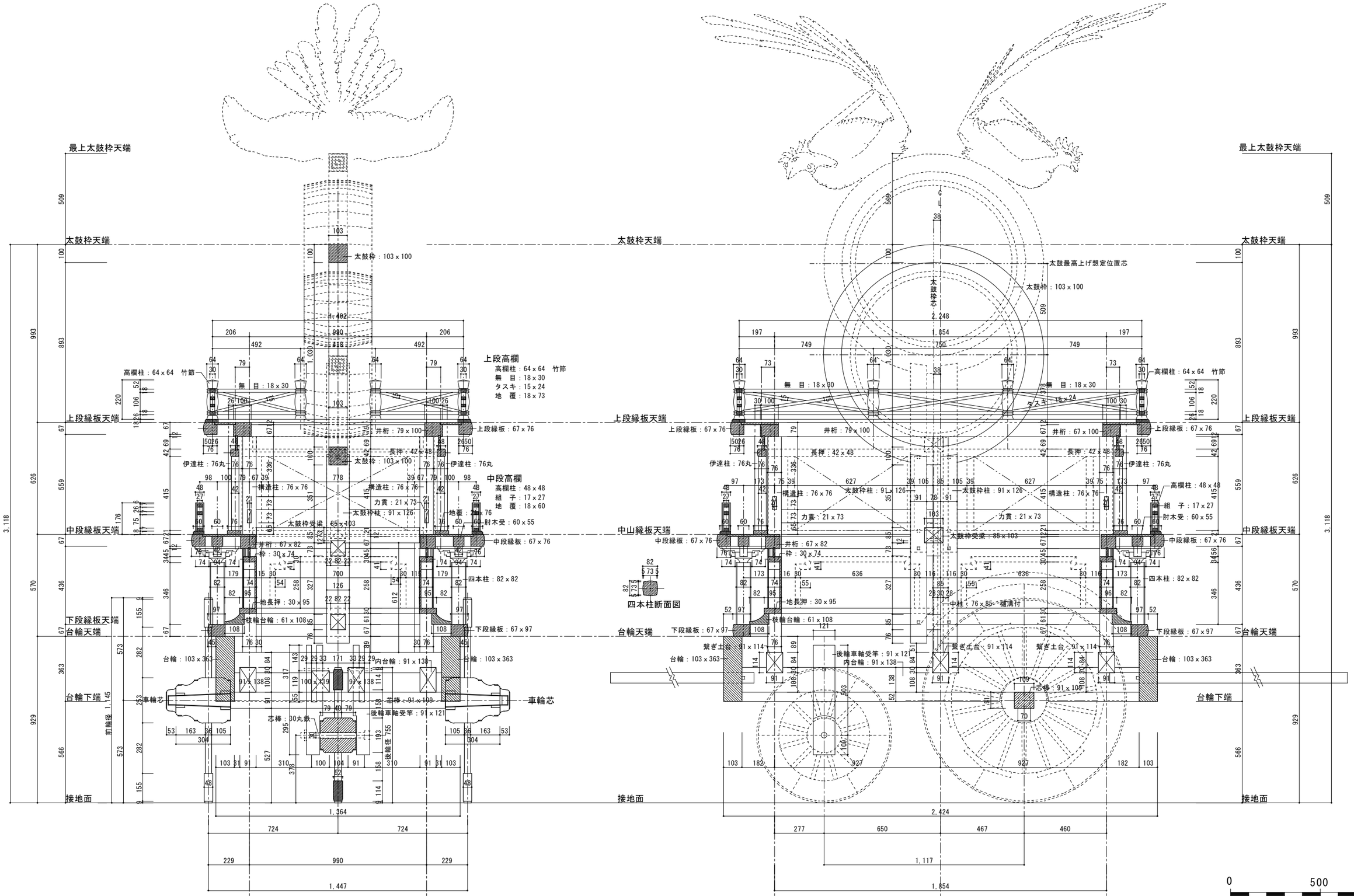

名　称	東山神明神社 神楽台 調査実測図			調査日	2019, 12, 3	請負者	高山･祭屋台保存技術協同組合
図面名	縦、横断面図	縮尺	1/20	図面作成日	2020, 1, 12	図面作成者	中田建築工房　中田秋夫

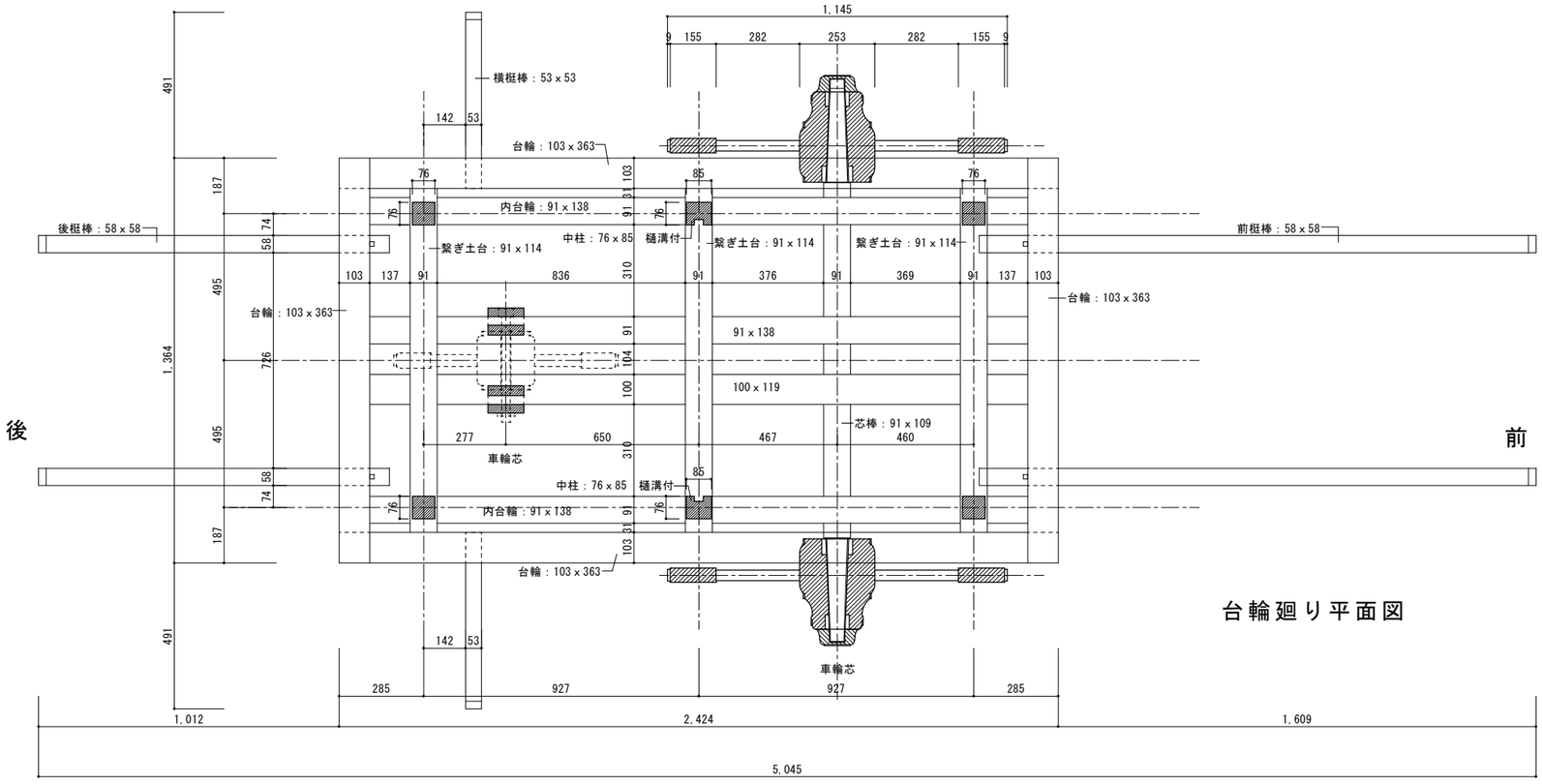

台輪廻り平面図

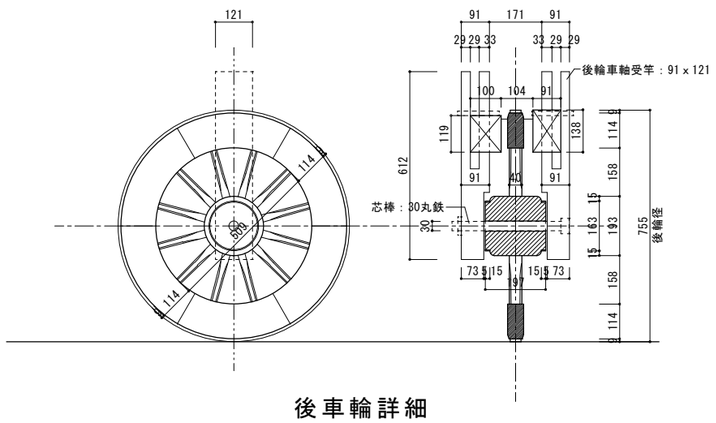

後車輪詳細

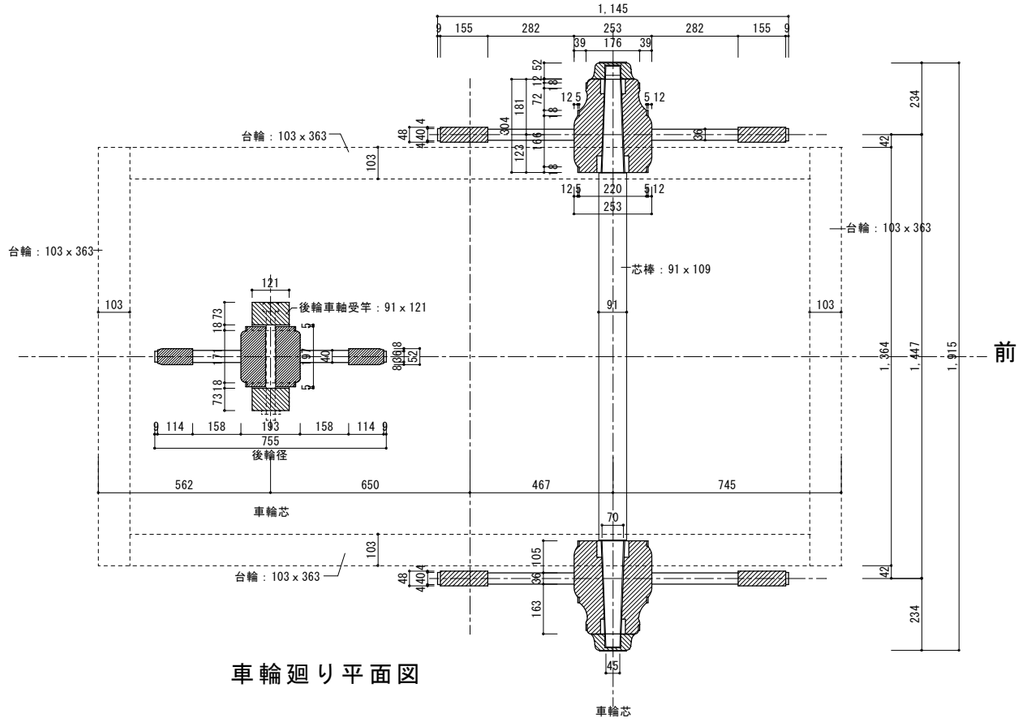

車輪廻り平面図

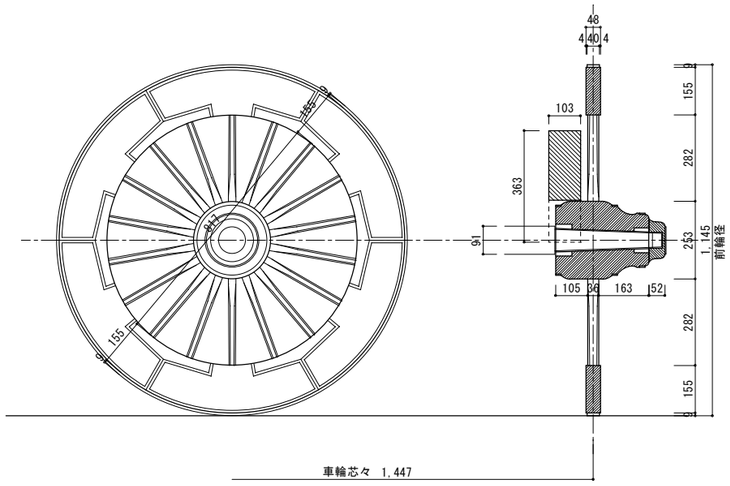

前車輪詳細

0 500 1,000

名　称	東山神明神社 神楽台 調査実測図			調査日	2019, 12, 3	請負者	高山･祭屋台保存技術協同組合
図面名	車輪廻り、台輪廻り平面図	縮尺	1/20	図面作成日	2020, 1, 12	図面作成者	中田建築工房　中田秋夫

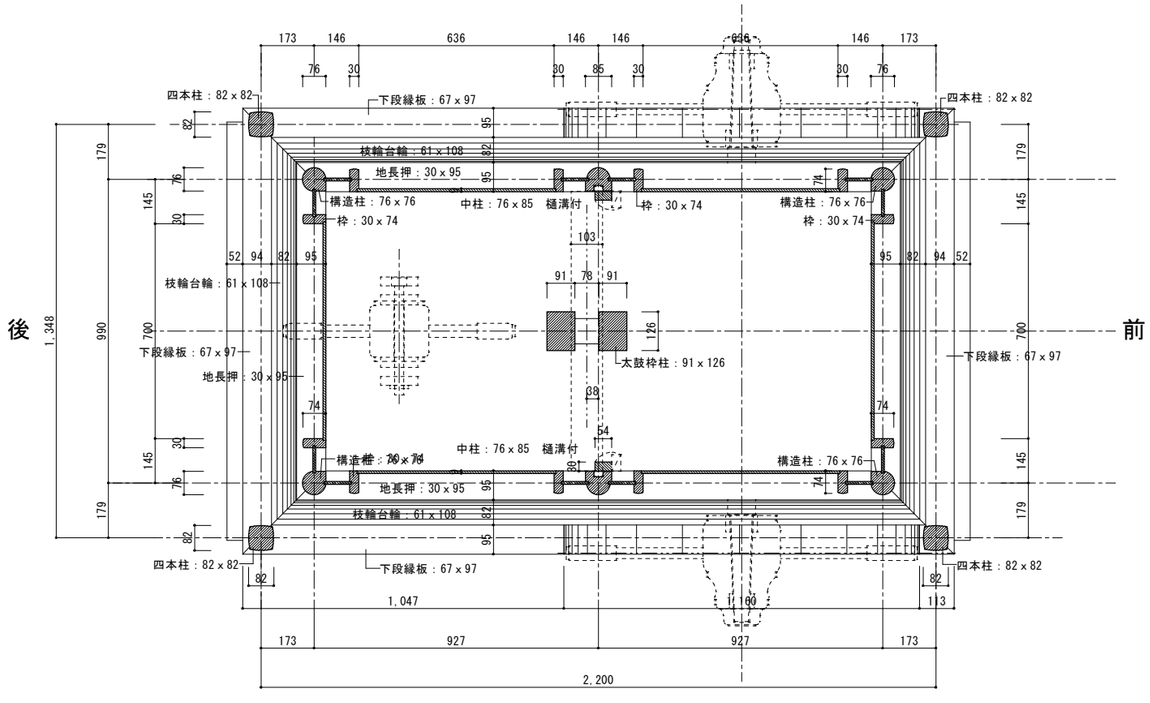

下段平面図

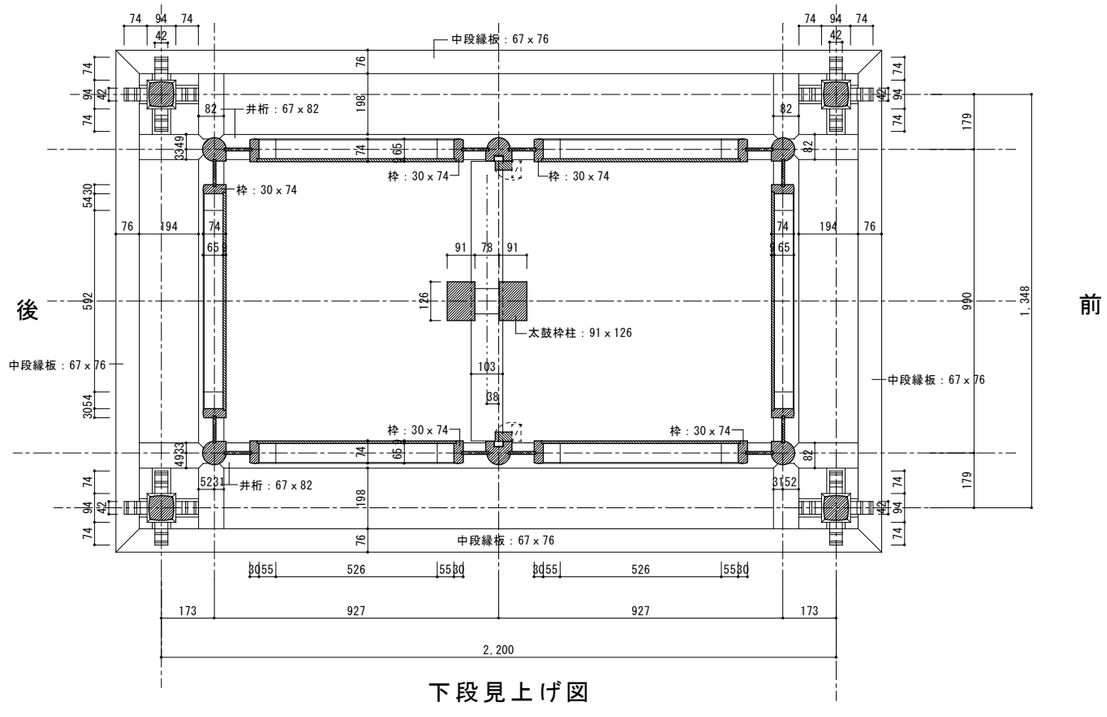

下段見上げ図

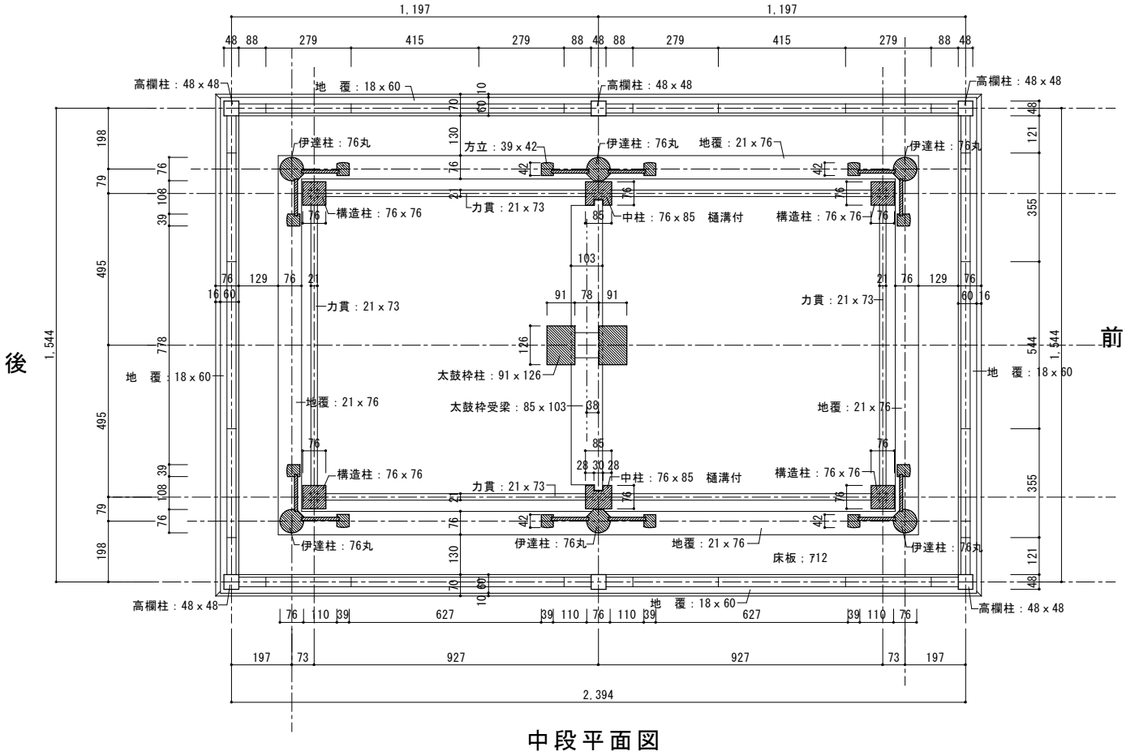

中段平面図

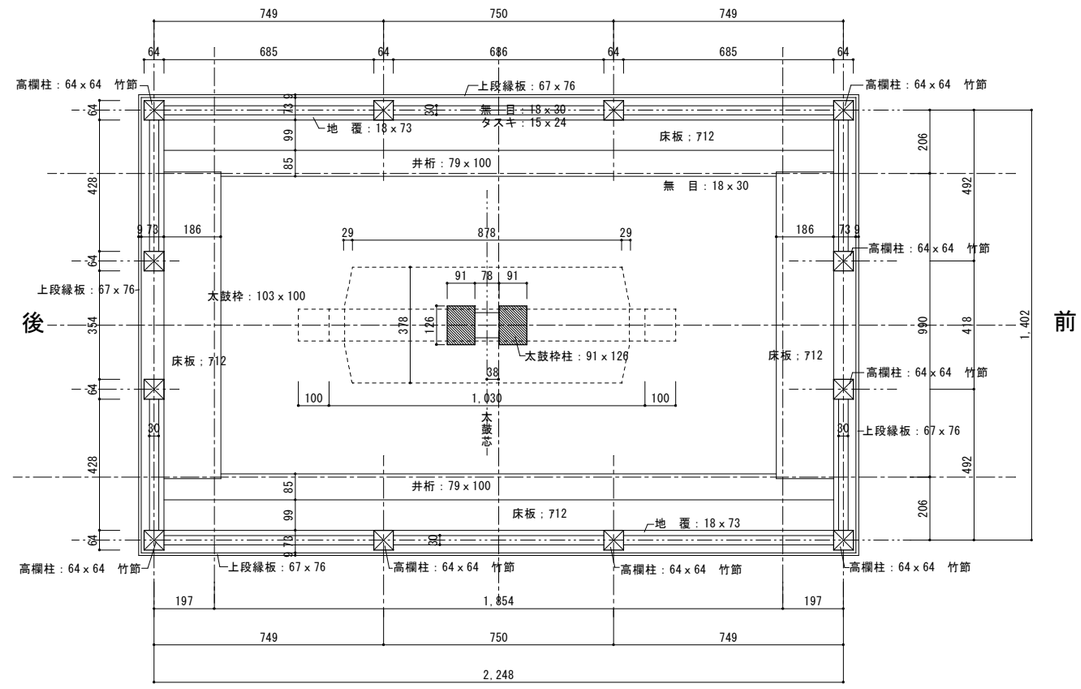

上段平面図

0　500　1,000

名　　称	東山神明神社 神楽台 調査実測図			調査日	2019, 12, 3	請負者	高山･祭屋台保存技術協同組合
図面名	下段、中段、上段平面図	縮尺	1/20	図面作成日	2020, 1, 12	図面作成者	中田建築工房　　中田秋夫

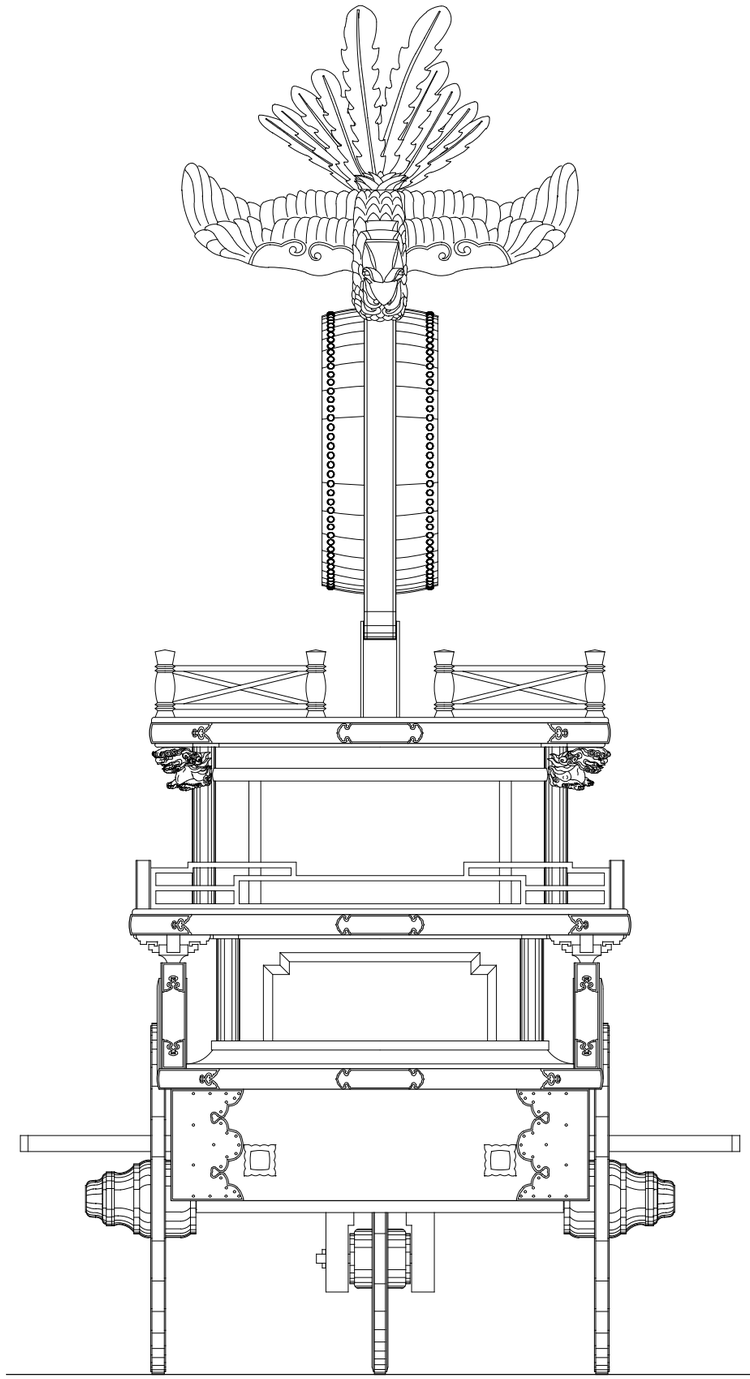

正面図　S=1/20

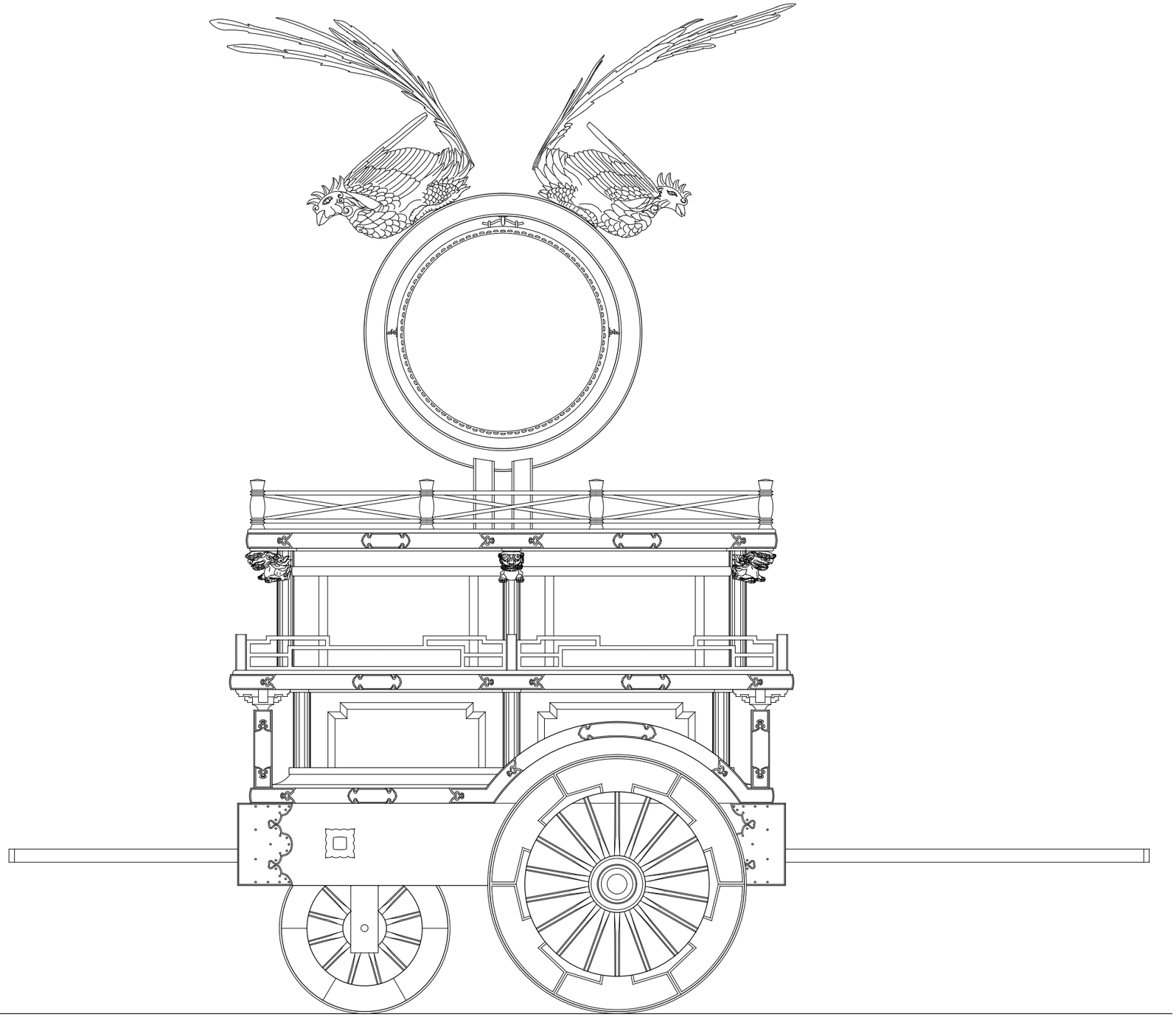

左側面図　S=1/20

0　500　1,000

名　称	東山神明神社 神楽台 調査実測図			調査日	2019, 12, 3	請負者	高山･祭屋台保存技術協同組合
図面名	正面、左側面図	縮尺	1/20	図面作成日	2020, 1, 12	図面作成者	中田建築工房　中田秋夫

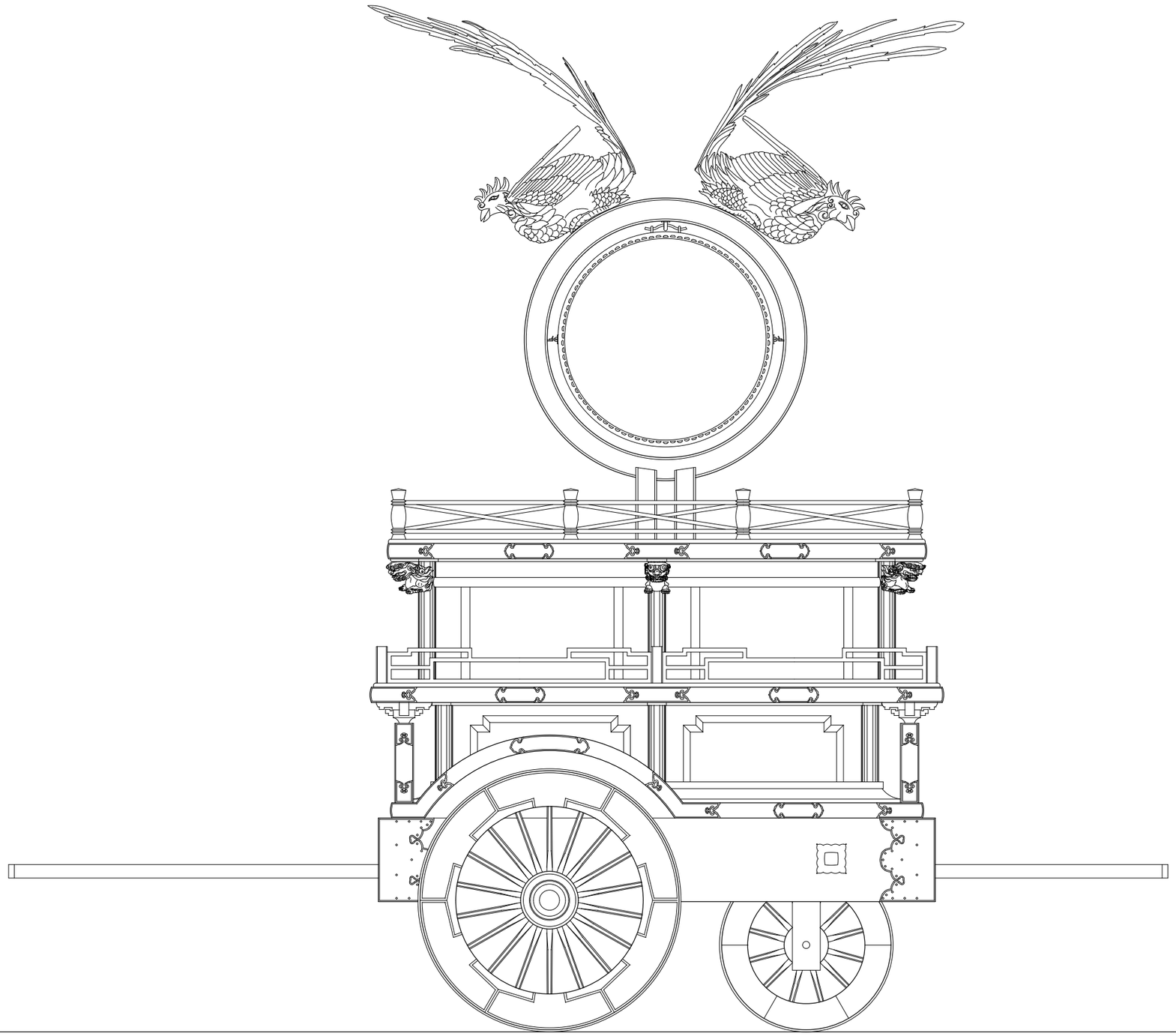

右側面図　S=1/20

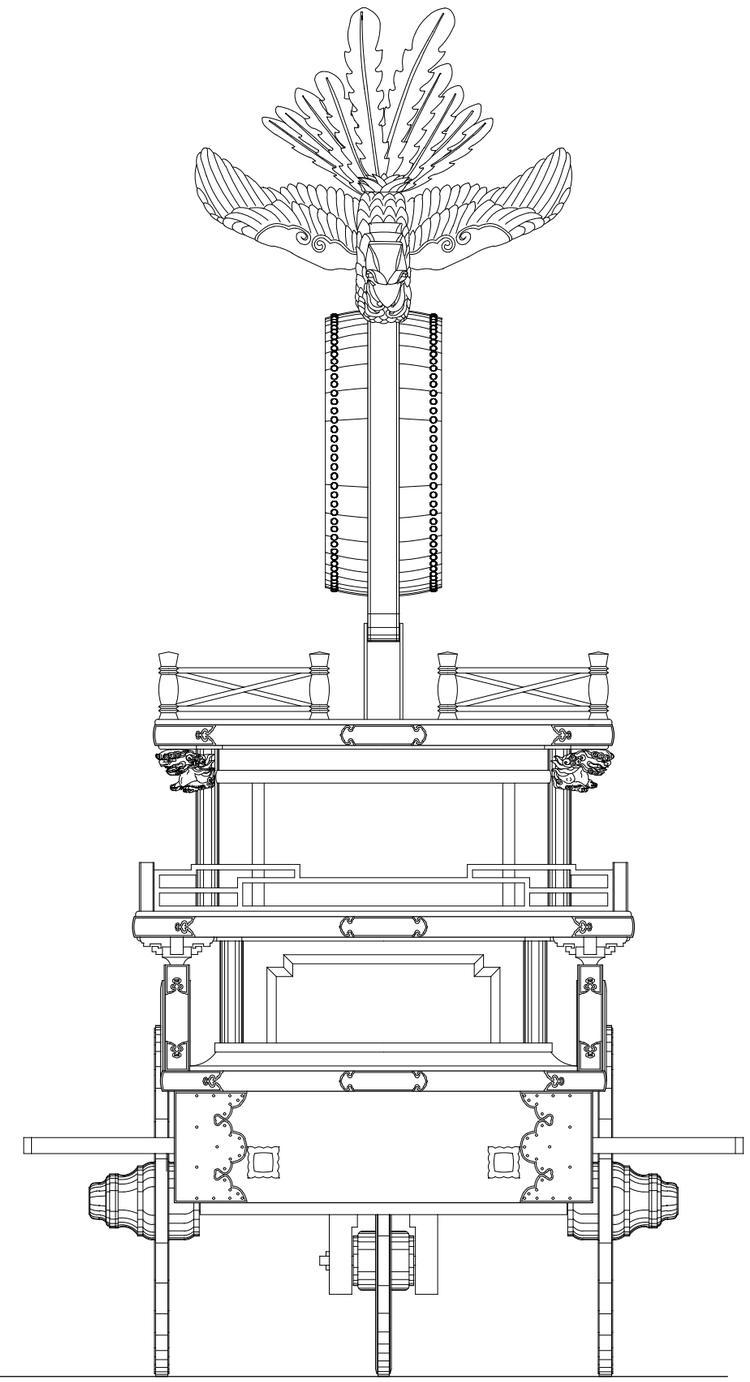

後面図　S=1/20

0　500　1,000

名　称	東山神明神社 神楽台 調査実測図			調査日	2019, 12, 3	請負者	高山･祭屋台保存技術協同組合
図面名	後面、右側面図	縮尺	1/20	図面作成日	2020, 1, 12	図面作成者	中田建築工房　中田秋夫

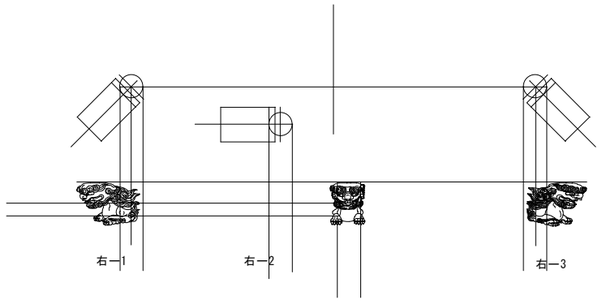

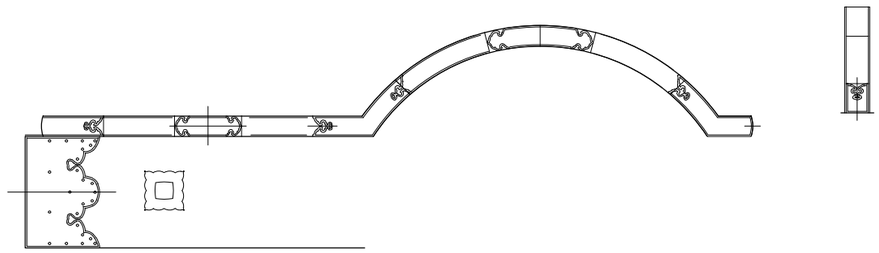

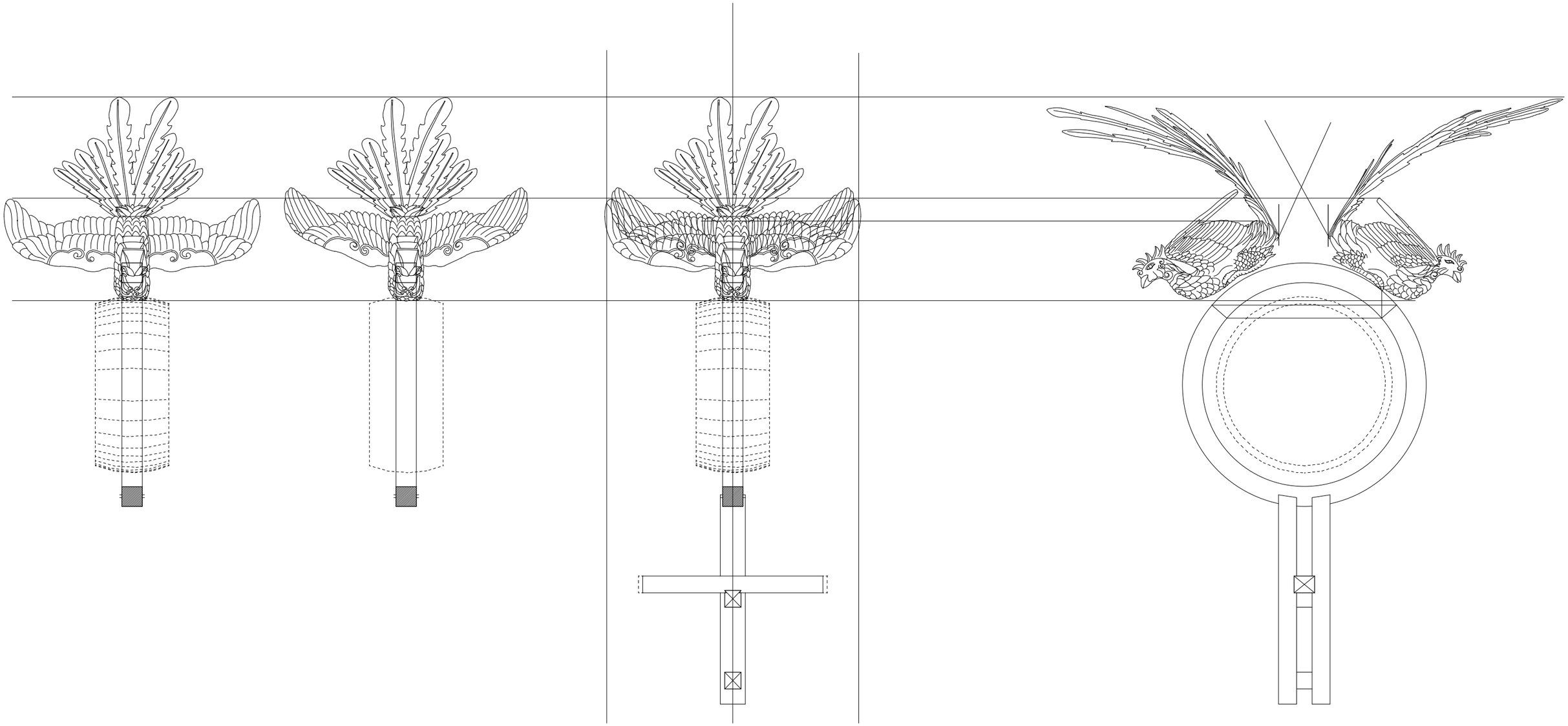

名　　称	東山神明神社 神楽台 調査実測図			調査日		請負者	高山･祭屋台保存技術協同組合
図面名		縮尺		図面作成日		図面作成者	中田建築工房　　中田秋夫

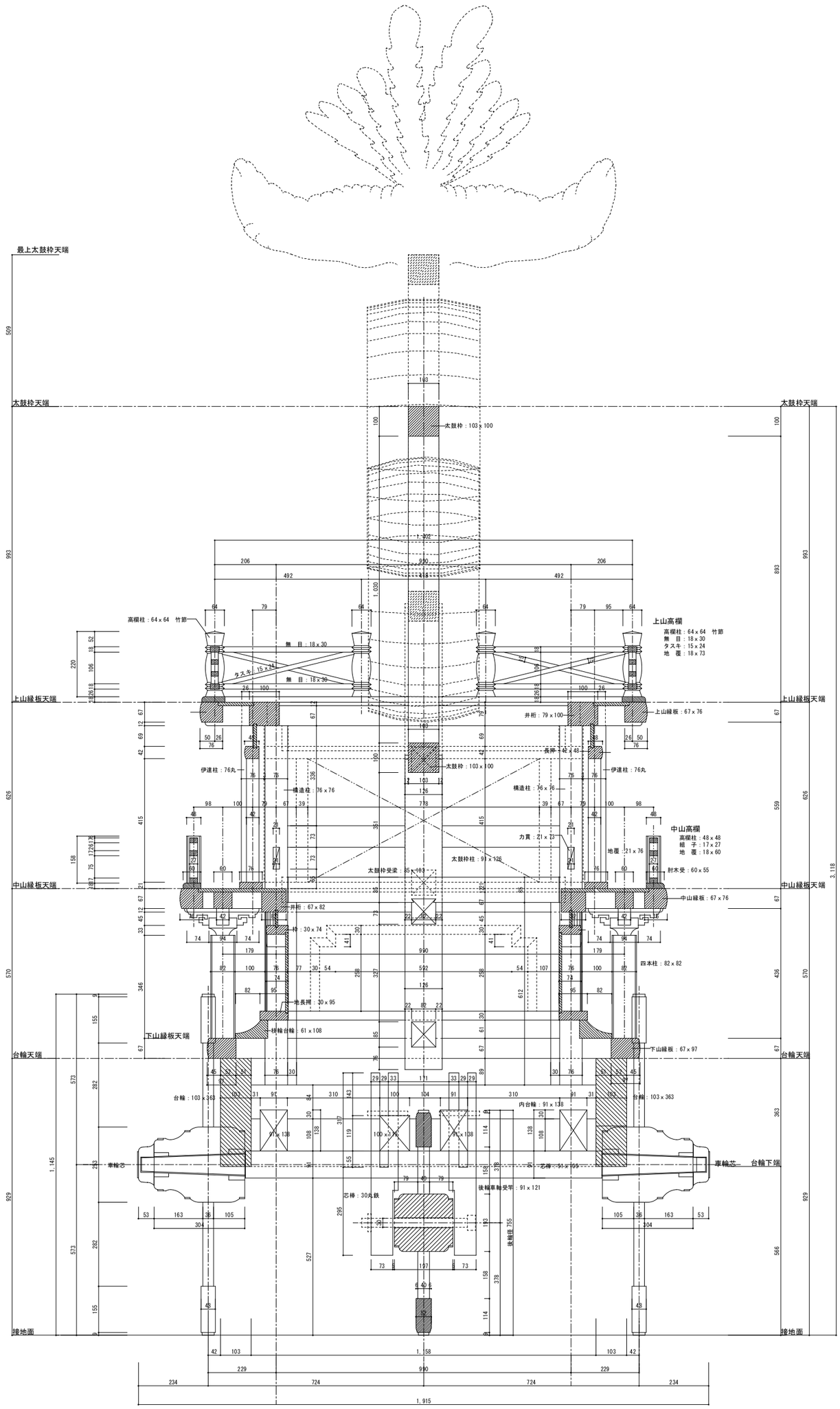

横断面図　1/10

0　500

名　称	東山神明神社 神楽台 調査実測図			調査日	2019. 12. 3	請負者	高山･祭屋台保存技術協同組合
図面名	横断面図	縮尺	1/10	図面作成日	2020. 1. 12	図面作成者	中田建築工房　中田秋夫

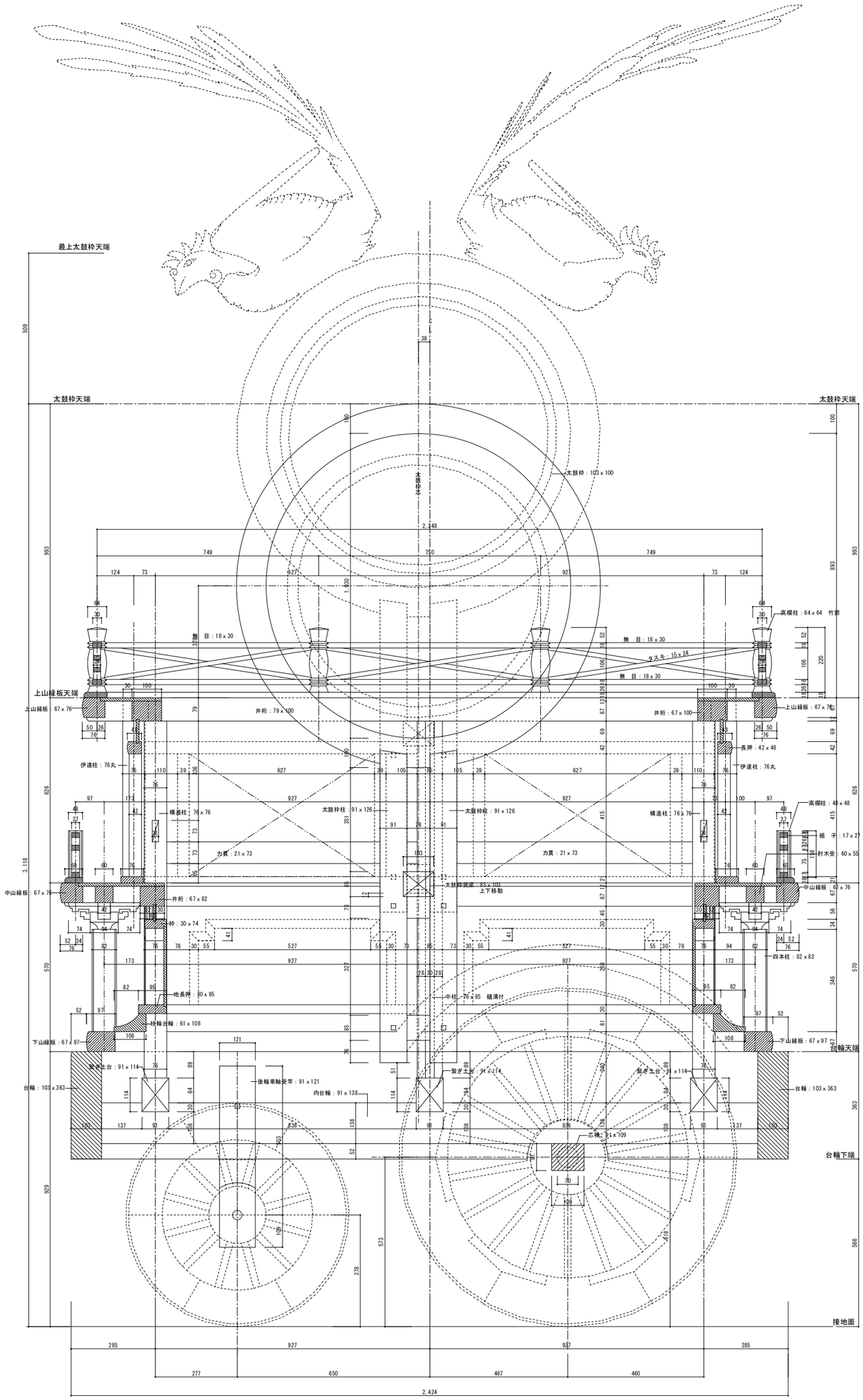

縦断面図　1/10

0　500

名　称	東山神明神社 神楽台 調査実測図			調査日	2019，12，3	請負者	高山･祭屋台保存技術協同組合
図面名	横断面図	縮尺	1/10	図面作成日	2020，1，12	図面作成者	中田建築工房　　中田秋夫

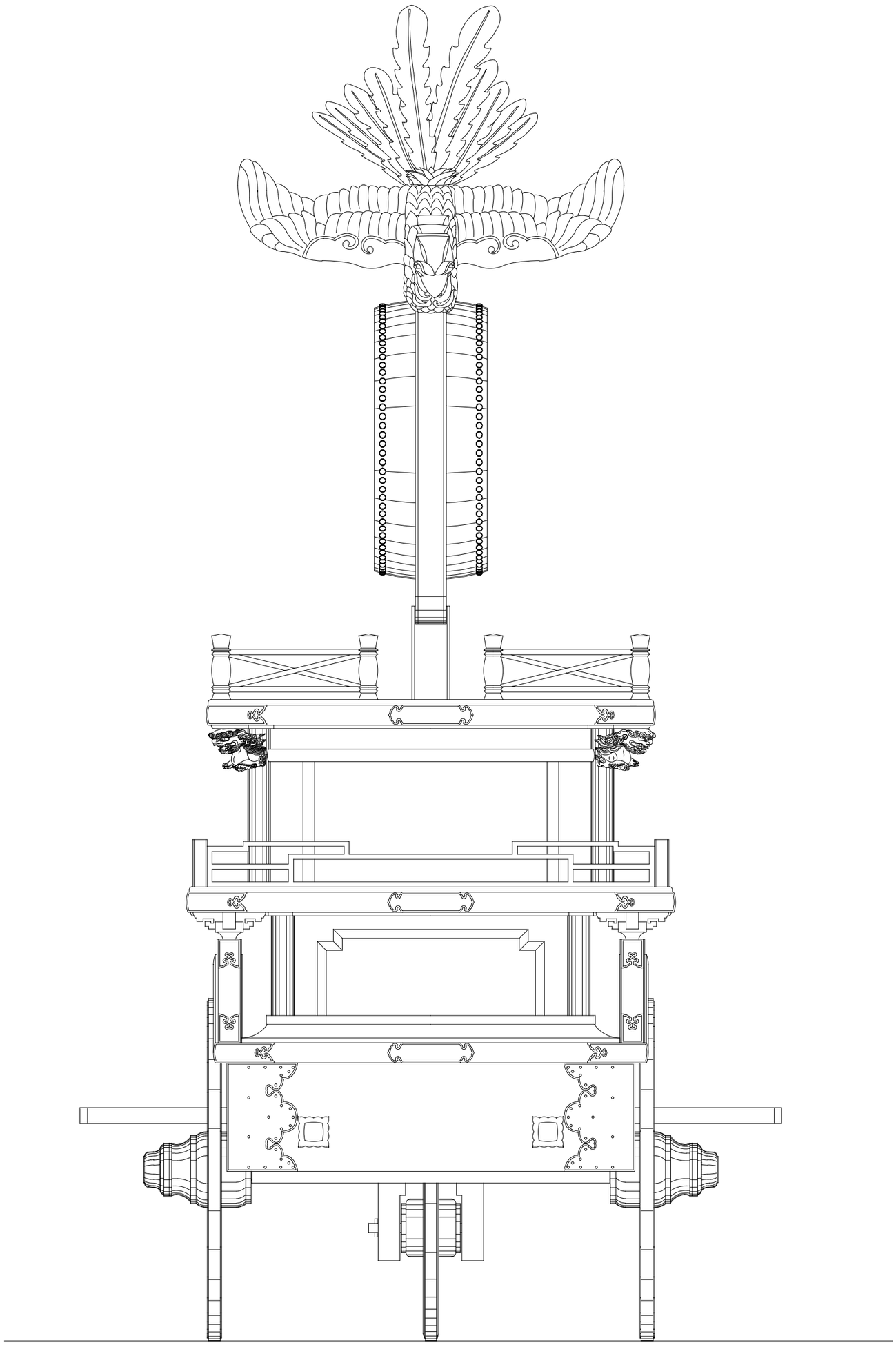

正面図　S=1/10

0　500

名　称	東山神明神社 神楽台 調査実測図			調査日	2019. 12. 3	請負者	高山･祭屋台保存技術協同組合
図面名	正面図	縮尺	1/10	図面作成日	2020. 1. 12	図面作成者	中田建築工房　中田秋夫

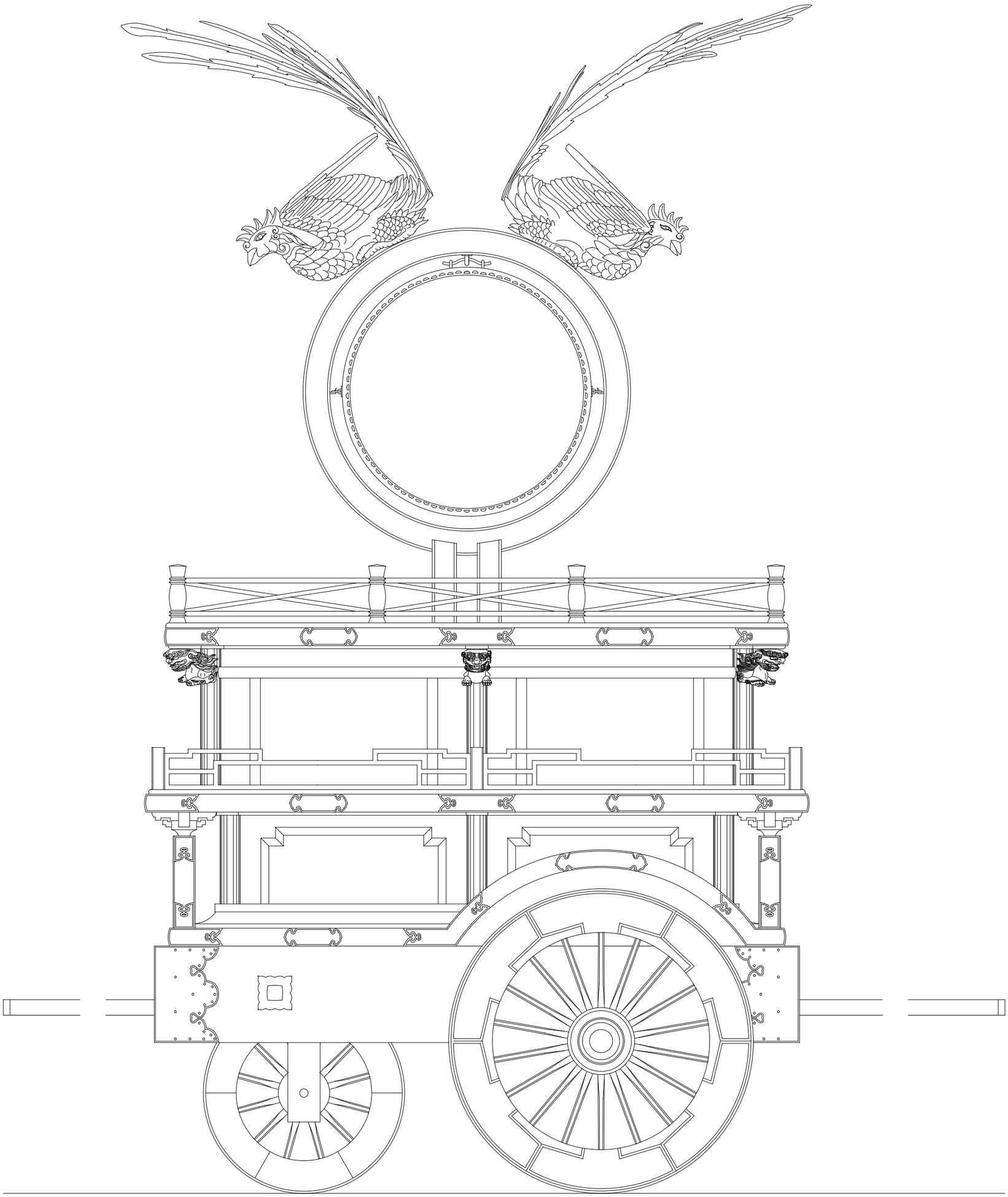

左側面図　S=1/10

0　500

名　称	東山神明神社 神楽台 調査実測図			調査日	2019，12，3	請負者	高山･祭屋台保存技術協同組合
図面名	左側面図	縮尺	1/10	図面作成日	2020，1，12	図面作成者	中田建築工房　中田秋夫

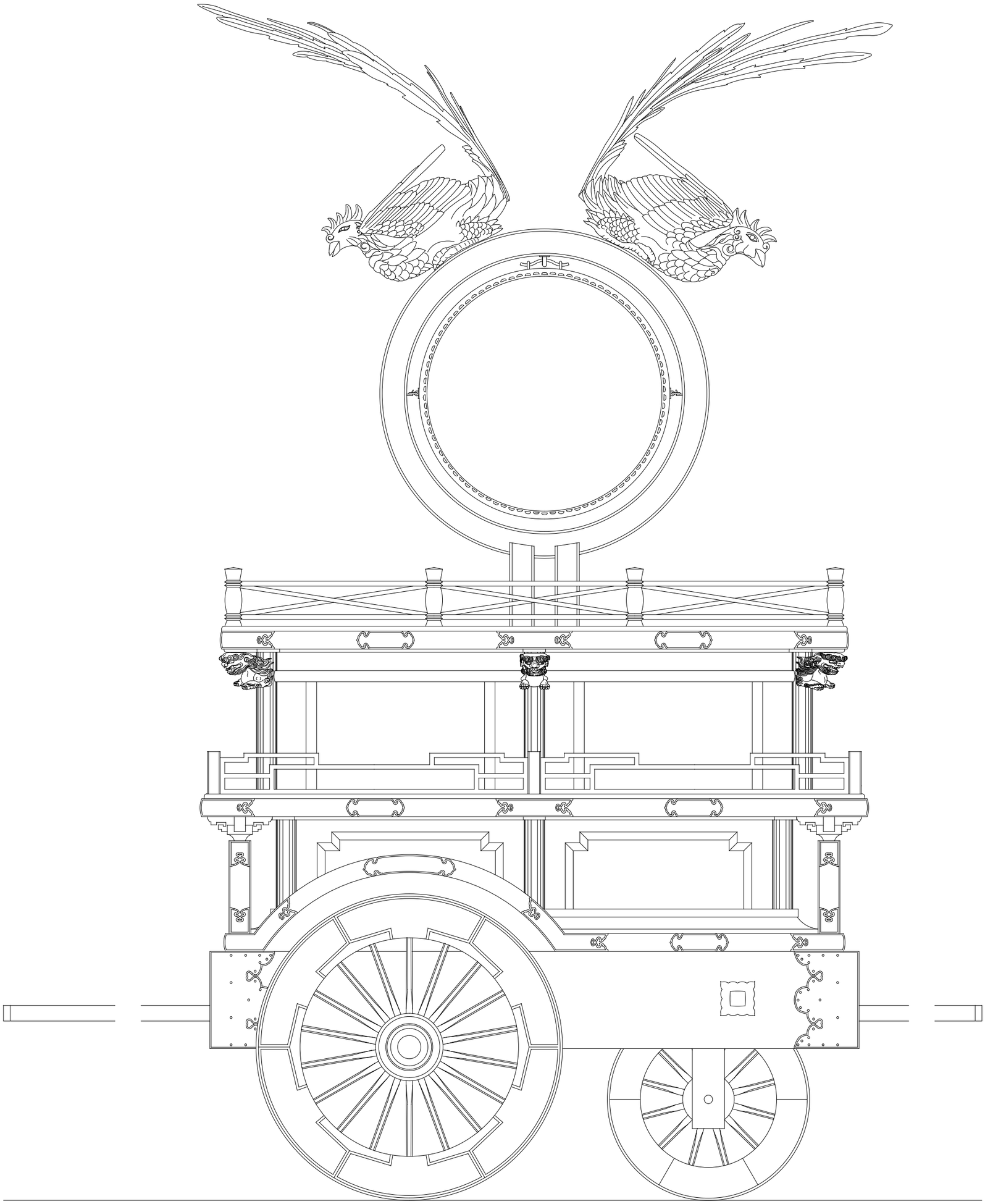

右側面図　S=1/10

0　500

名　称	東山神明神社 神楽台 調査実測図			調査日	2019．12．3	請負者	高山･祭屋台保存技術協同組合
図面名	右側面図	縮尺	1/10	図面作成日	2020．1．12	図面作成者	中田建築工房　中田秋夫

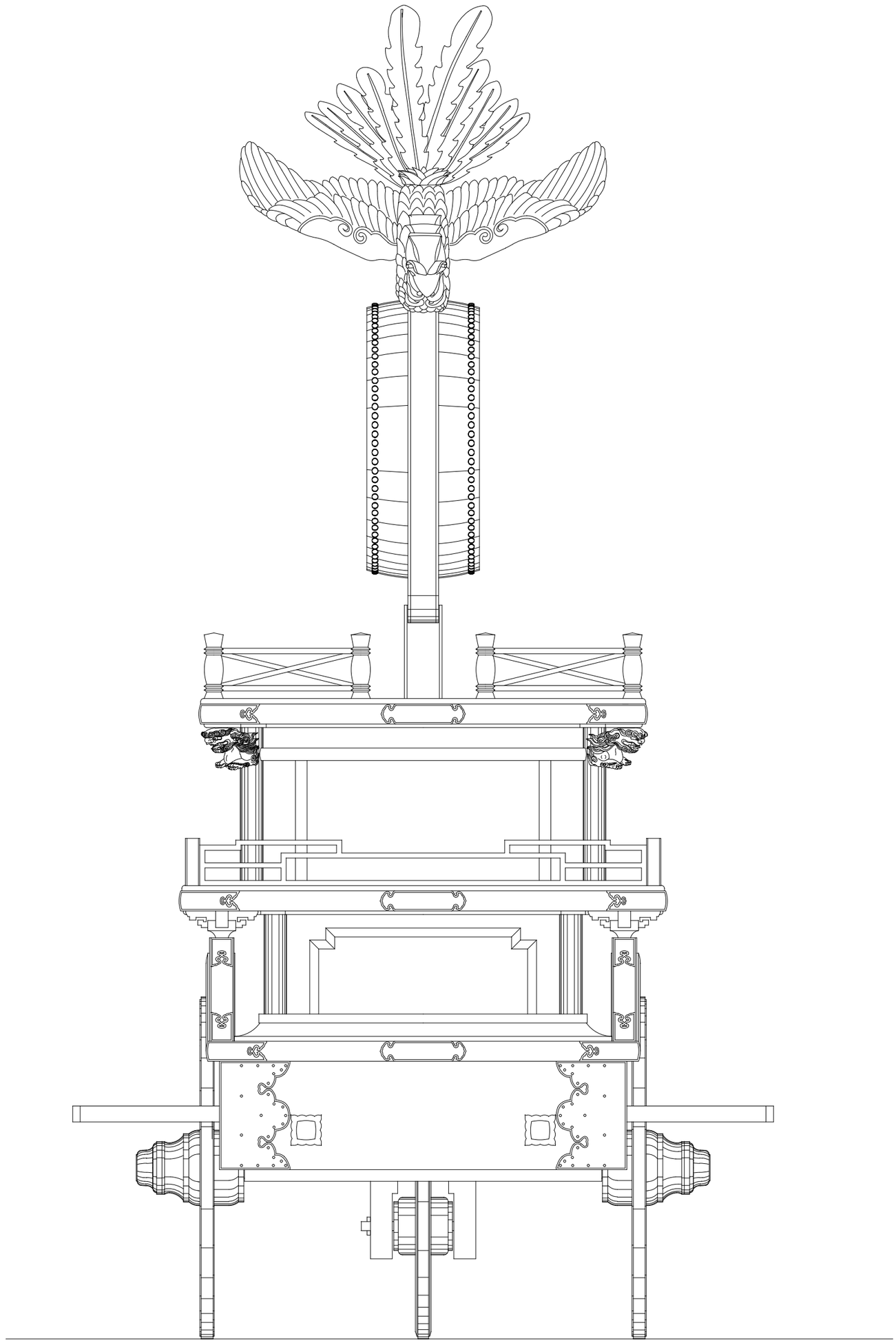

後面図　S=1/10

0　500

名　称	東山神明神社 神楽台 調査実測図			調査日	2019，12，3	請負者	高山･祭屋台保存技術協同組合
図面名	後面図	縮尺	1/10	図面作成日	2020，1，12	図面作成者	中田建築工房　　中田秋夫

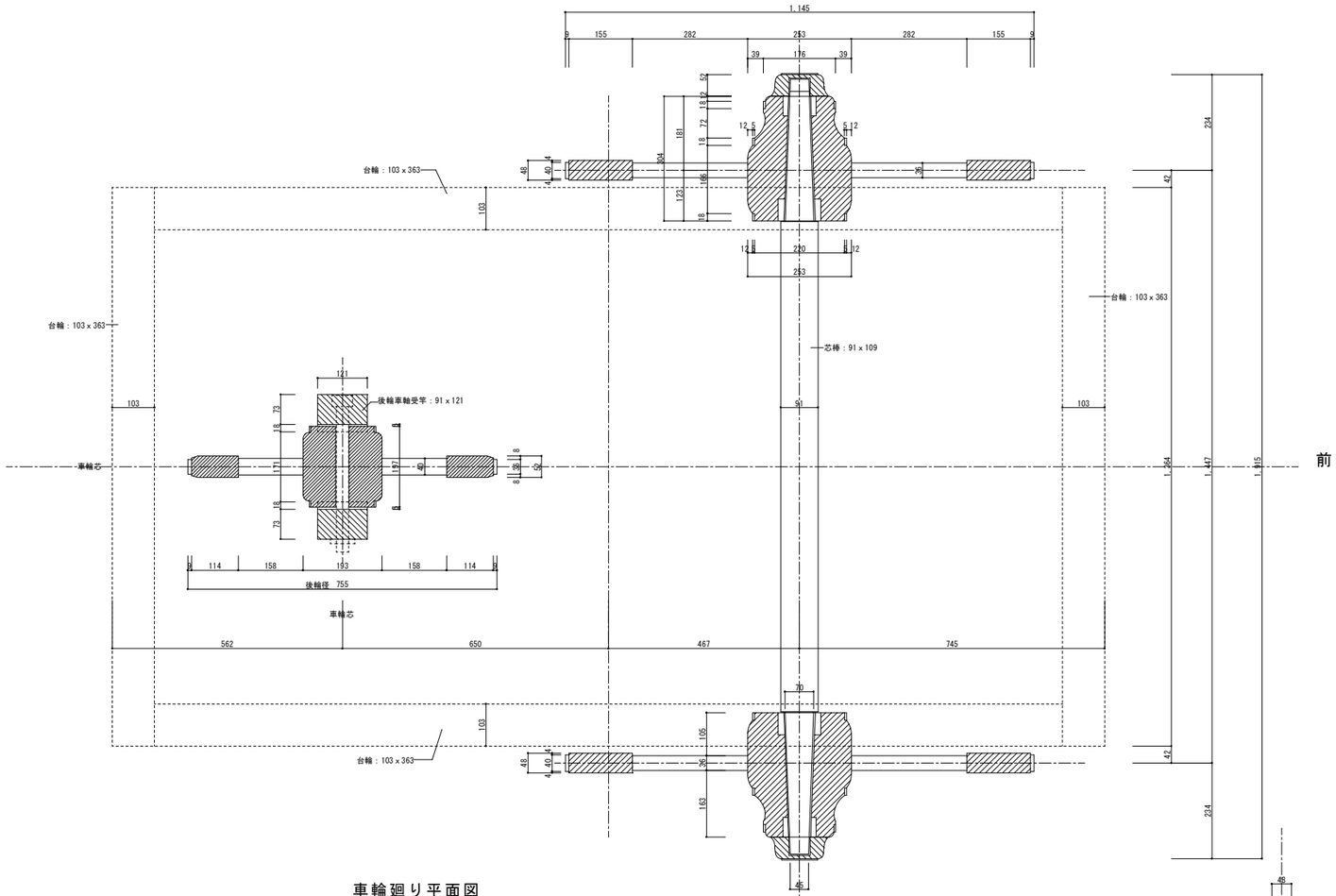

車輪廻り平面図

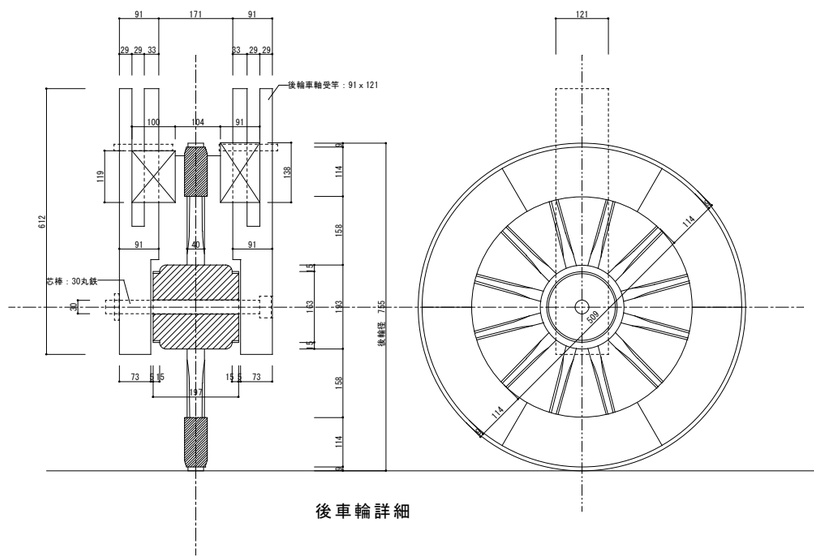

後車輪詳細

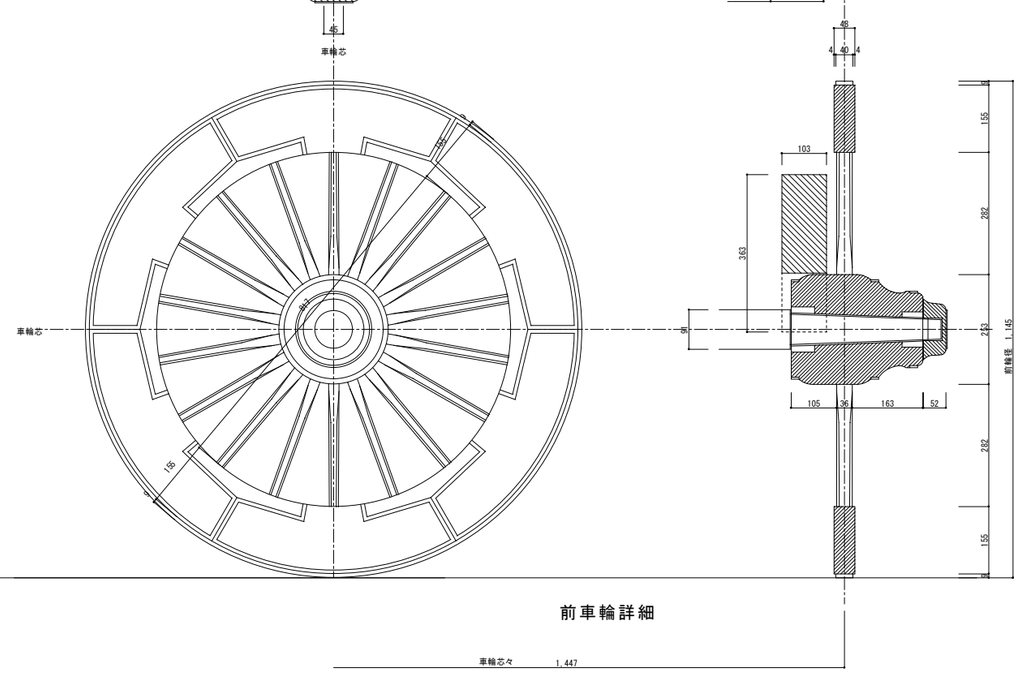

前車輪詳細

0 500

名　称	東山神明神社 神楽台 調査実測図			調査日	2019, 12, 3	請負者	高山･祭屋台保存技術協同組合
図面名	車輪廻り平面図	縮尺	1/10	図面作成日	2020, 1, 12	図面作成者	中田建築工房　　中田秋夫

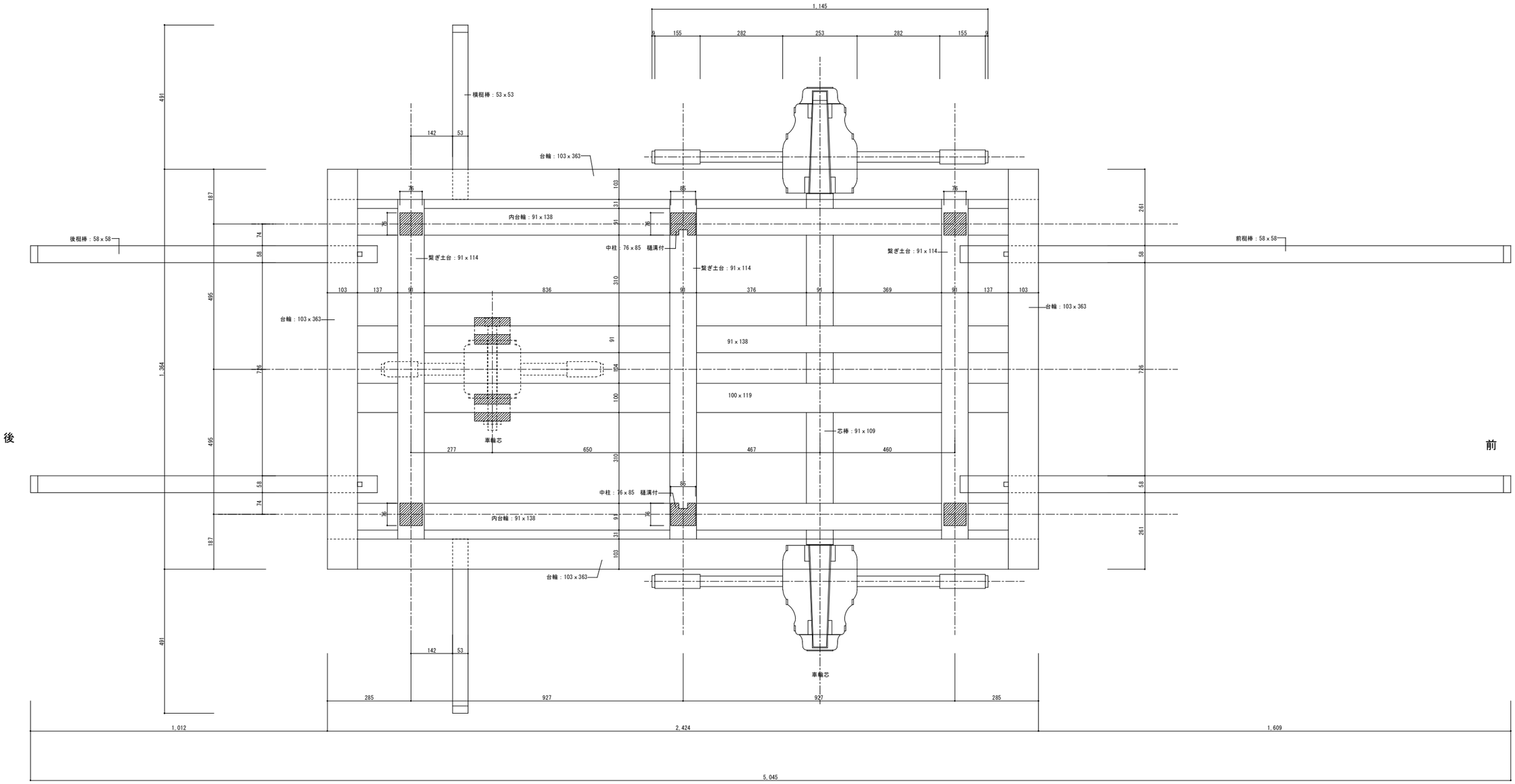

台輪廻り平面図

0　500

名　称	東山神明神社 神楽台 調査実測図			調査日	2019, 12, 3	請負者	高山･祭屋台保存技術協同組合
図面名	台輪廻り平面図	縮尺	1/10	図面作成日	2020, 1, 12	図面作成者	中田建築工房　　中田秋夫

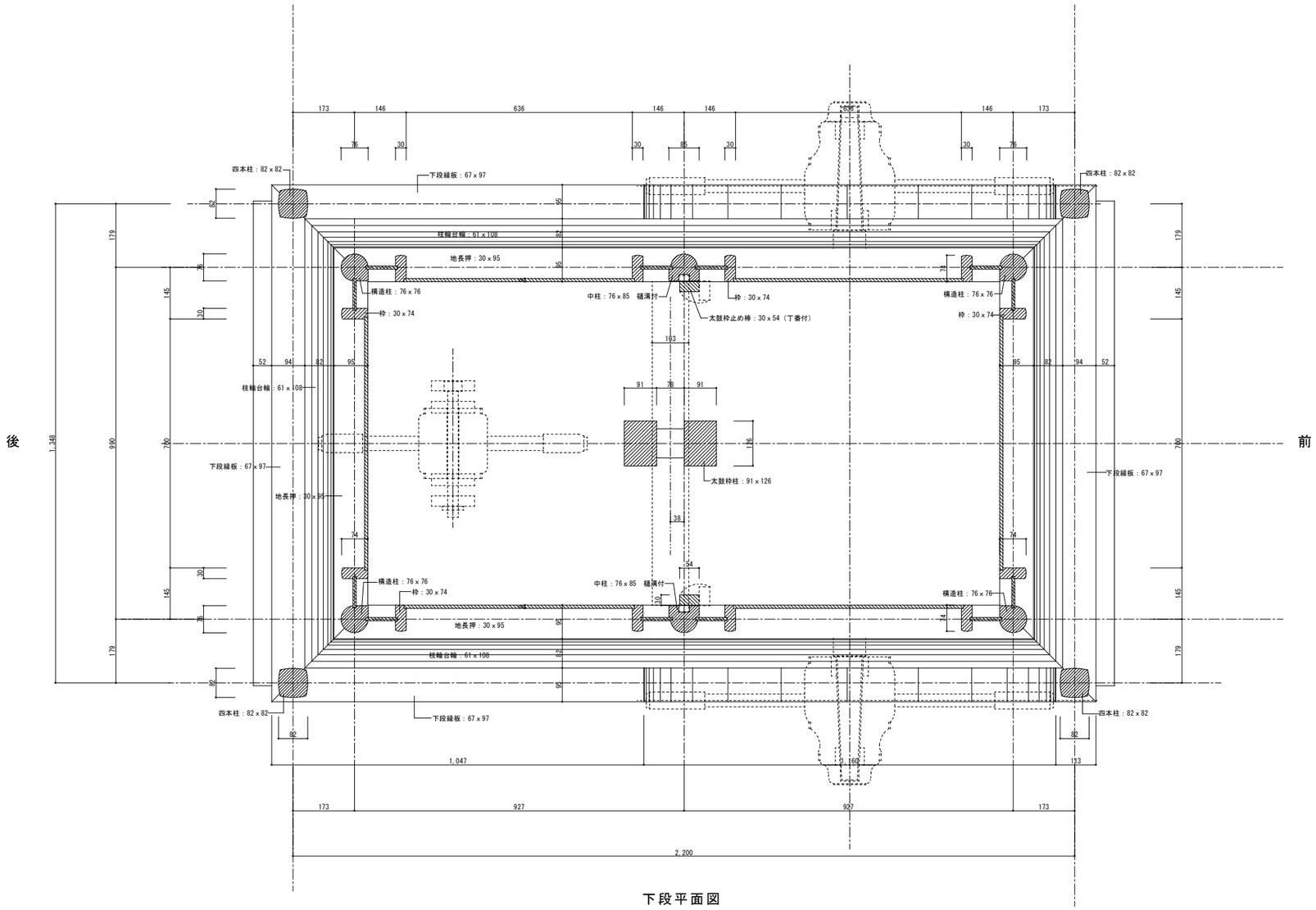

下段平面図

0　500

名　称	東山神明神社 神楽台 調査実測図			調査日	2019，12，3	請負者	高山･祭屋台保存技術協同組合
図面名	下段平面図	縮尺	1/10	図面作成日	2020，1，12	図面作成者	中田建築工房　　中田秋夫

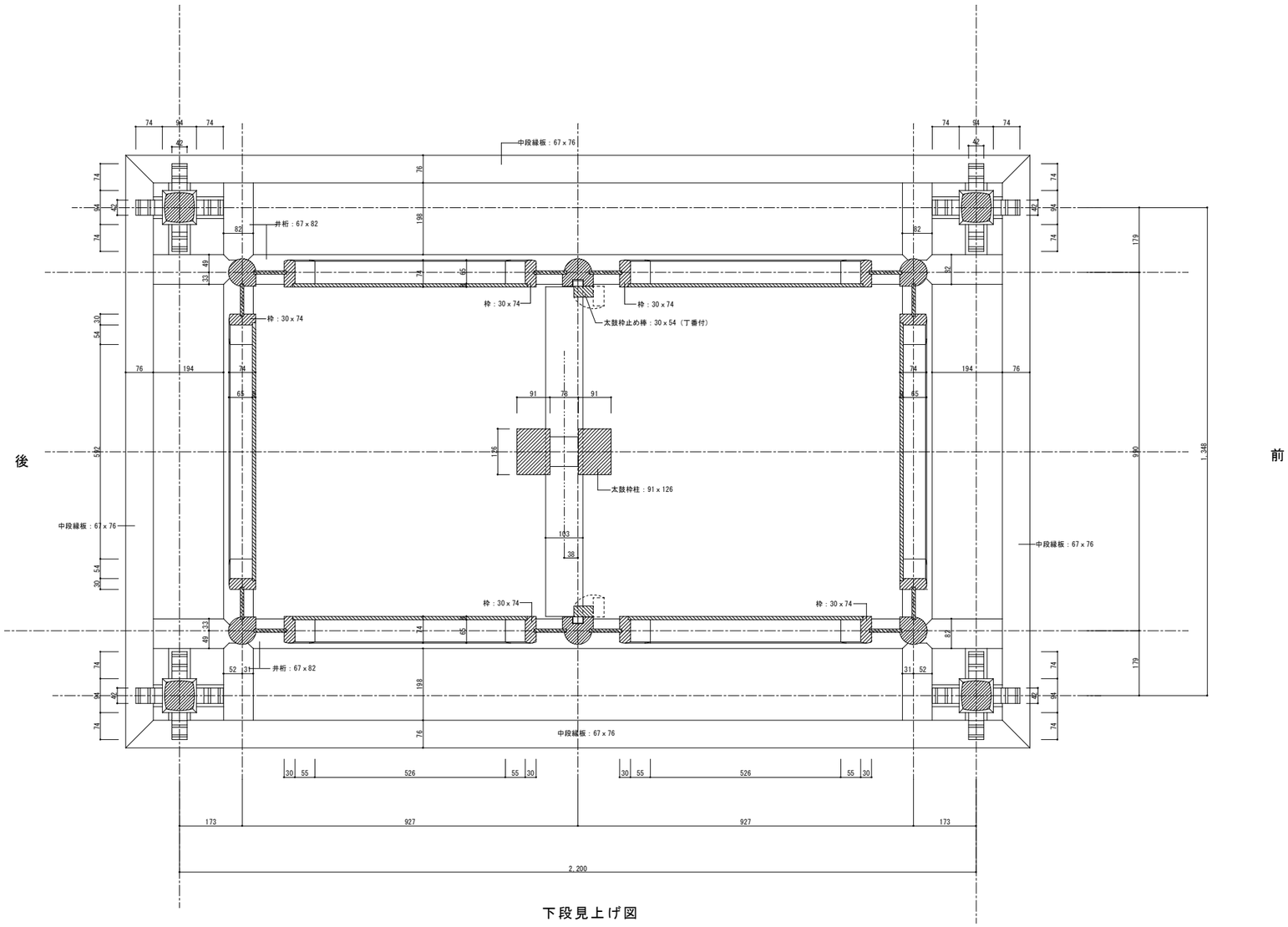

下段見上げ図

0 500

名　称	東山神明神社 神楽台 調査実測図			調査日	2019，12，3	請負者	高山･祭屋台保存技術協同組合
図面名	下段見上げ図	縮尺	1/10	図面作成日	2020，1，12	図面作成者	中田建築工房　　中田秋夫

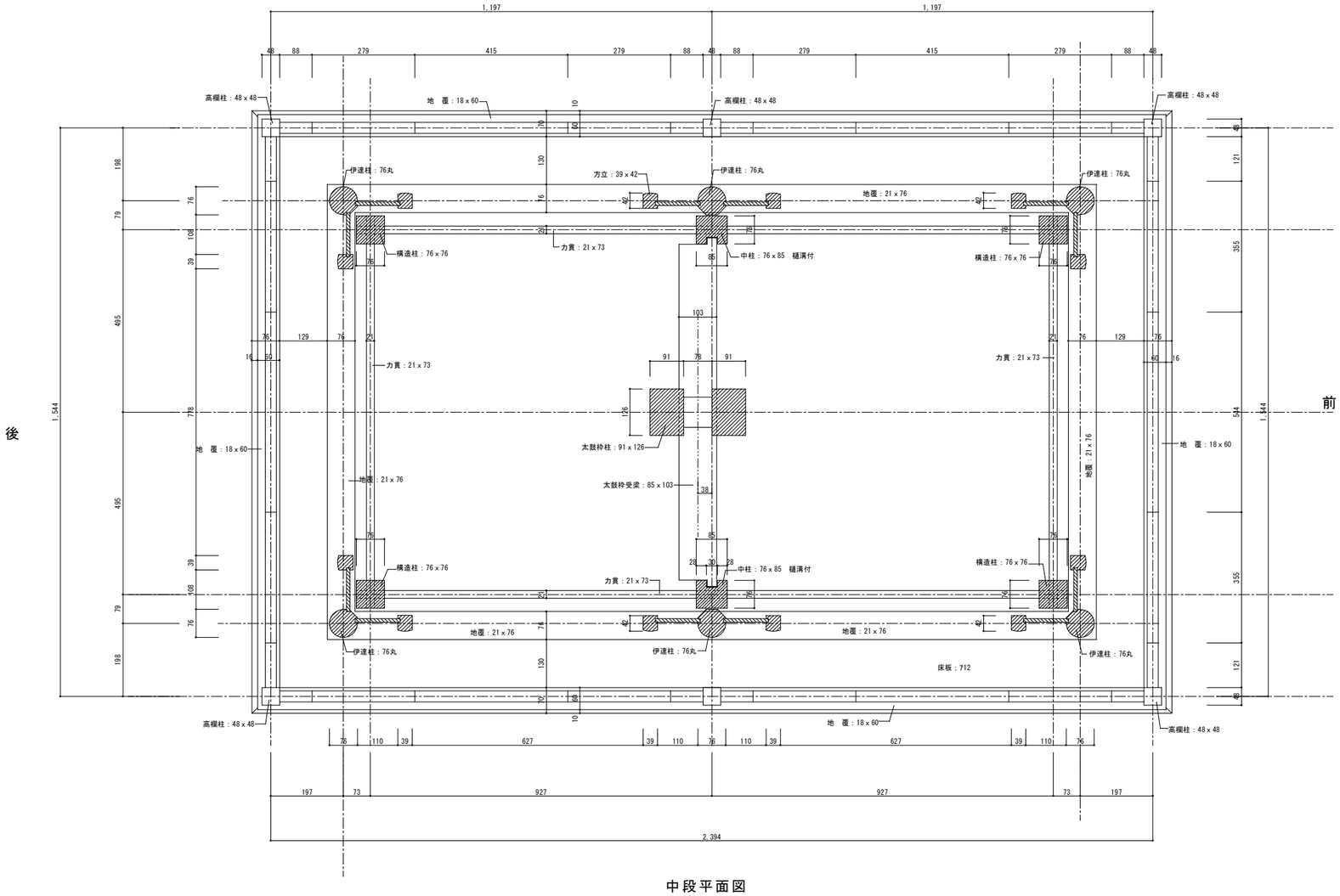

中段平面図

0　500

名　　称	東山神明神社 神楽台 調査実測図			調査日	2019，12，3	請負者	高山･祭屋台保存技術協同組合
図面名	中段平面図	縮尺	1/10	図面作成日	2020，1，12	図面作成者	中田建築工房　　中田秋夫

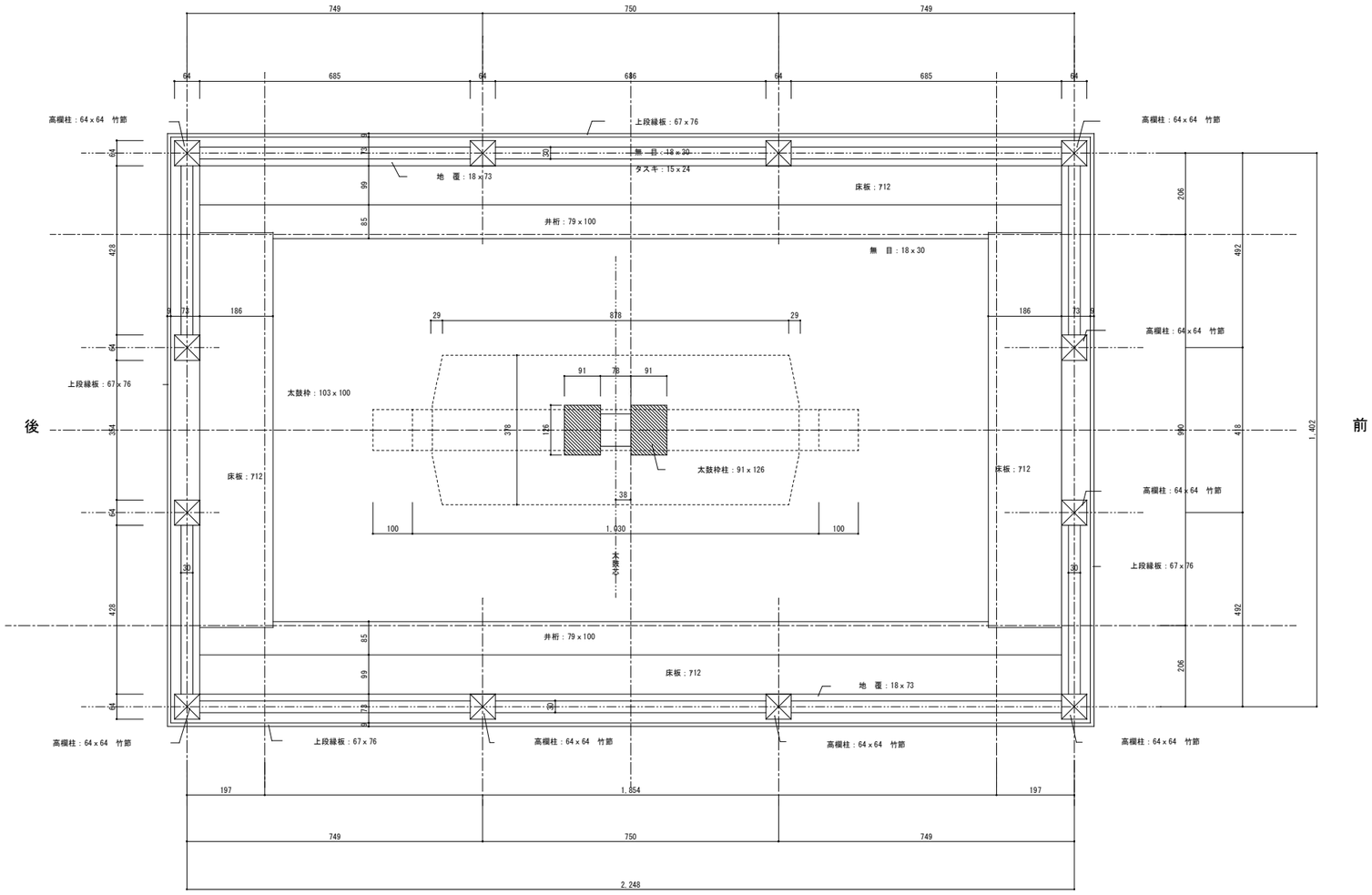

上段平面図

0　500

名　称	東山神明神社 神楽台 調査実測図			調査日	2019, 12, 3	請負者	高山･祭屋台保存技術協同組合
図面名	上段平面図	縮尺	1/10	図面作成日	2020, 1, 12	図面作成者	中田建築工房　　中田秋夫