高山市消防本部行政組織図

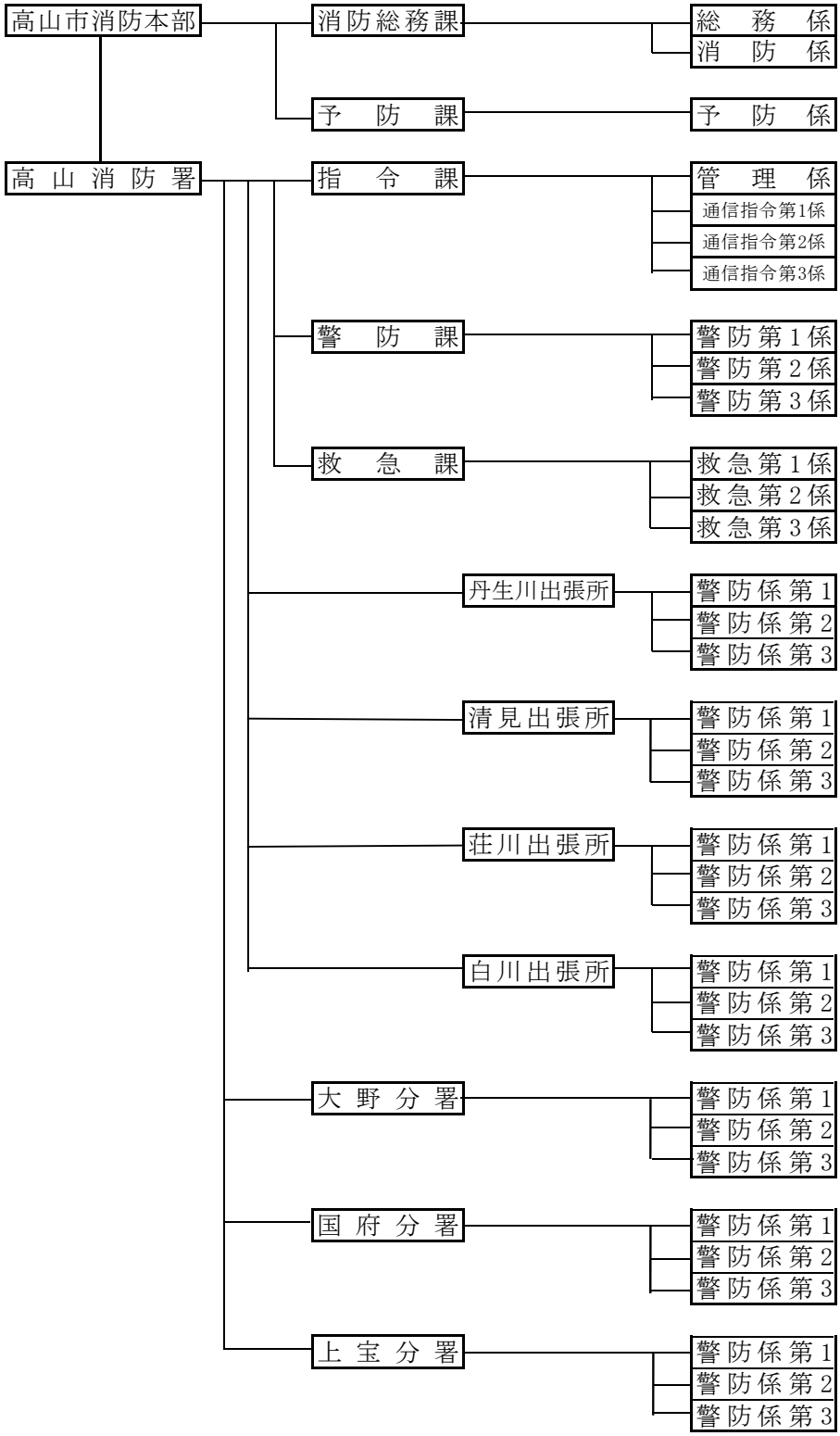

高山市消防本部		158 人
消防本部		18 人
	消防長	1 人
	消防総務課	7 人
	派遣職員	3 人
	予防課	7 人
高山消防署		140 人
	署長	1 人
	指令課	13 人
	警防課	27 人
	救急課	19 人
	丹生川出張所	11 人
	清見出張所	11 人
	荘川出張所	11 人
	白川出張所	11 人
	大野分署	12 人
	国府分署	12 人
	上宝分署	12 人

※暫定再任用職員含む
（令和6年4月1日現在）